CREATIVE

Sound BLASTER

GS3

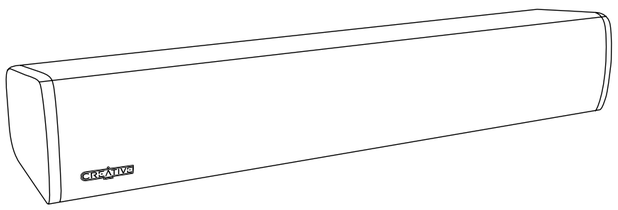

Quick Start Guide
使用产品前请阅读使用说明
Model No. / 型號 / 型号: MF8465

PN: 03MF846500000 Rev B

OVERVIEW

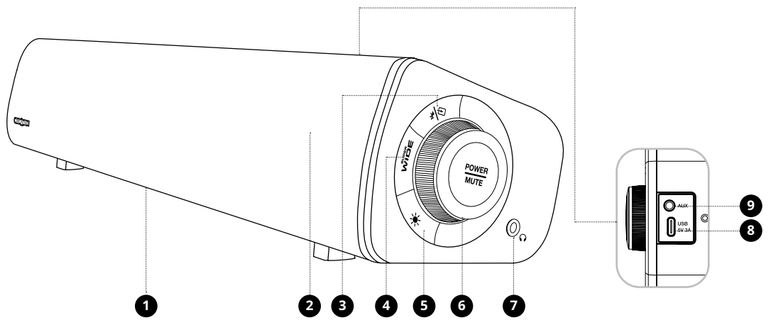

1. RGB Lighting
2. LED Indicator
3. Multifunction Button (*Bluetooth*® Connectivity / Source Switching)
4. SuperWide™ Button
5. RGB Button
6. Volume Knob
7. 3.5 mm Headphone Output Port
8. USB-C Port (Power and Audio)
9. 3.5 mm AUX Input Port

CONNECTIVITY

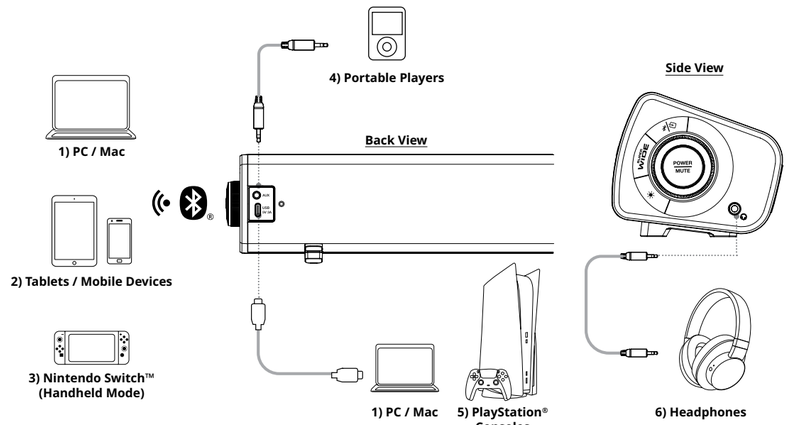

CONTROLS

2s	ON / OFF	i) Power On: Source Color ii) Power Off: Solid Red
x1	USB AUDIO → → AUX INPUT	iii) USB Audio: Solid Purple iv) *Bluetooth*: Solid Blue v) AUX Input: Solid Green
2s		vi) *Bluetooth* Pairing: Blinking Blue vii) *Bluetooth* Paired: Solid Blue
x1	SUPER WIDE ON / OFF	viii) SuperWide On: Blinking White ix) SuperWide Off: Blinking Yellow
2x	VOICE PROMPT ON / VOICE PROMPT OFF	N / A
		N / A

x1	x) Chasers ◄ Off ◄ Cycle ◄ Wave ► Aurora ► Peak Meter ► Glow	N / A
2s	xi) Enter Brightness Control Mode	xii) Brightness Control: Pulsing White
x1	xiii) Exit Color Selection Mode	N / A

MASTER RESET

8s

Press and hold the Multifunction button for 8 seconds to perform Master Reset. Upon completion, a voice prompt will be triggered, "Reset To Factory Default", and the soundbar will revert to its default state.

FIRMWARE UPDATE

If an update is available, visit **creative.com/support/SBGS3** to download the firmware file.
A PC is required to perform this action.

TECHNICAL SPECIFICATIONS

***Bluetooth* Version:** *Bluetooth* 5.4
Operating Frequency: 2402–2480 MHz
Operating Range: Up to 10m / 33 ft, measured in open space. Walls and structures may affect range of device
Maximum RF Output Power: 9 dBm
Soundbar Input rating: 5V ⎓ 3A
Maximum Operating Temperature: 45°C

Note: Compliance markings are located at the bottom of the product

OTHER INFORMATION

Please visit **creative.com/compliance/SBGS3** for the user guide, safety and regulatory information.
Please visit **creative.com/support/SBGS3** for all other support related to your product.

[EN] Hereby, Creative Labs Pte. Ltd. declares the *Bluetooth* Speaker, model no. MF8465 is in compliance with Directive 2014/53/EU and Radio Equipment Regulations 2017. The full text of the EU and UK declaration of conformity is available at http://www.creative.com/EUDoC.

[FR] Par la présente, Creative Labs Pte. Ltd. déclare ce Enceinte *Bluetooth* que le modèle n° MF8465 est conforme à la Directive 2014/53/EU. L'intégralité du texte de la déclaration de conformité européenne est disponible sur http://www.creative.com/EUDoC

[DE] Hiermit erklärt Creative Labs Pte. Ltd. dass *Bluetooth*-Lautsprecher, Modellnr. MF8465 der Richtlinie 2014/53/EU entspricht. Der vollständige Text der EU-Konformitätserklärung ist unter http://www.creative.com/EUDoC verfügbar

[ES] Por el presente, Creative Labs Pte. Ltd. declara que el Altavoz *Bluetooth*, modelo nº MF8465 cumple con lo establecido en la Directiva 2014/53/UE. El texto completo de la declaración de conformidad de la UE está disponible en http://www.creative.com/EUDoC

[IT] Creative Labs Pte. Ltd. dichiara che Altoparlante *Bluetooth*, modello n. MF8465 è conforme alla Direttiva 2014/53/UE. Il testo completo della dichiarazione di conformità UE è disponibile su http://www.creative.com/EUDoC

[NL] Creative Labs Pte. Ltd. verklaart hierbij dat het *Bluetooth* luidspreker, modelnummer MF8465 in overeenstemming is met Richtlijn 2014/53/EU. De volledige tekst van de EU-verklaring van overeenstemming is beschikbaar op http://www.creative.com/EUDoC

[PT] Através do presente documento, a Creative Labs Pte. Ltd. declara que Coluna *Bluetooth*, modelo n.º MF8465 está em conformidade com a Diretiva 2014/53/UE. O texto completo da declaração de conformidade da UE está disponível em http://www.creative.com/EUDoC

[DA] Hermed erklærer Creative Labs Pte. Ltd. at *Bluetooth*-højttaler, model nr. MF8465 overholder direktivet 2014/53/EU. Den fulde tekst i EU-erklæringen om konformitet er tilgængelig på http://www.creative.com/EUDoC

[SV] Härmed förklarar Creative Labs Pte. Ltd. att *Bluetooth*-högtalare, att modell nr. MF8465 uppfyller direktiv 2014/53/EU. Den fullständiga texten av EU-Deklaration om överensstämmelse finns på http://www.creative.com/EUDoC

[NO] Creative Labs Pte Ltd. erklærer herved den *Bluetooth*-høyttaler, att modell nr. MF8465 er i samsvar med direktiv 2014/53/EU. Den fullstendige teksten til EU-samsvarserklæringen er tilgjengelig på http://www.creative.com/EUDoC

[FI] Creative Labs Pte. Ltd. täten ilmoittaa, että *Bluetooth*-kaiutin, malli nro MF8465 täyttää direktiivin 2014/53/EY vaatimukset. Koko EY-vaatimustenmukaisuusvakuutus on saatavilla osoitteessa http://www.creative.com/EUDoC

[EL] Με το παρόν, η Creative Labs Pte. Ltd. δηλώνει ότι το προϊόν *Bluetooth* Ηχείο, μοντέλο με αριθμό MF8465 συμμορφώνεται με την Οδηγία Directive 2014/53/EU. Μπορείτε να βρείτε το πλήρες κείμενο για τη δήλωση της ΕΕ σχετικά με τη συμμόρφωση στο http://www.creative.com/EUDoC

[PL] Spółka Creative Labs Pte. Ltd. niniejszym oświadcza, że Głośnik *Bluetooth*, model MF8465 jest zgodny z dyrektywą 2014/53/UE. Z pełnym tekstem deklaracji zgodności UE można zapoznać się pod adresem http://www.creative.com/EUDoC

[SK] Spoločnosť Creative Labs Pte. Ltd. týmto vyhlasuje, že Reproduktor *Bluetooth*, č. modelu MF8465, je v súlade so smernicou č. 2014/53/EÚ. Úplné znenie EÚ prehlásení o shode je k dispozícii na lokalite http://www.creative.com/EUDoC

[CZ] Společnost Creative Labs Pte. Ltd. tímto prohlašuje, že výrobek Reproduktor *Bluetooth*, model č. MF8465 vyhovuje směrnici 2014/53/EU. Úplné znění EU prohlášení o shodě je k dispozici na http://www.creative.com/EUDoC

[HU] A Creative Labs Pte. Ltd. ezúton kijelenti, hogy a(z) *Bluetooth* hangszóró termék, modelszáma MF8465, megfelel a 2014/53/EU irányelvben foglalt követelményeknek. Az EU megfelelőségi nyilatkozat teljes szövege elérhető a következő címen: http://www.creative.com/EUDoC

[RU] Настоящим документом Creative Labs Pte. Ltd. заявляет, что Динамик с подключением по *Bluetooth*, модель № MF8465 полностью соответствует Директиве 2014/53/ЕС. Полный текст Декларации о соответствии требованиям ЕС доступен на сайте http://www.creative.com/EUDoC

[LT] „Creative Labs Pte. Ltd." pareiškia, kad „*Bluetooth*" garsiakalbis, modelio Nr. MF8465, atitinka Direktyvos 2014/53/ES reikalavimus. Visa ES atitikties deklaracija yra pateikta http://www.creative.com/EUDoC

EAC

ТИП ОБОРУДОВАНИЯ: звуковая панель
Номер Модель, торговая марка: MF8465, Creative
Питание: 5V ⎓ 3A
Производитель: Creative Labs Pte. Ltd.
Страна происхождения: Китай

Для информации о продукте и игарантии, пожалуйста, посмотрите гарантийный талон из комплекта поставки ата производства (месяц и год): Указана на упаковке.

Данное устройство отвечает требованиям

Технического регламента Таможенного союза ТР ТС 020/2011 "Электромагнитная совместимость технических средств" утв. Решением КТС от 09.12.2011г. №879

ТЕХНИЧЕСКИЙ РЕГЛАМЕНТ Евразийского экономического союза «Об ограничении применения опасных веществ в изделиях электротехники и радиоэлектроники» (ТР ЕАЭС 037/2016) ПРИНЯТ Решением Совета Евразийской экономической комиссии от 18 октября 2016 г. N. 113

PRODUCT REGISTRATION AND WARRANTY

Registering your product ensures you receive the most appropriate service and product support available. You can register your product at creative.com/register. Please note that your warranty rights are not dependent on registration.

Creative warrants the included Creative-branded hardware product (the "Product") against defects in materials and workmanship ("Defect(s)") for twelve (12) months (for the European Union, twenty-four (24) months (excluding all wear and tear), subject to certain exceptions as stated in the EU Directive 1999/44/EC) from the date of purchase. The Creative Limited Hardware Warranty (the "Warranty") does not cover (but not limited to) consumable parts, such as batteries or protective coatings that, due to their nature, tend to diminish over time; normal wear and tear, accidents or misuse. You must provide Creative proof of original purchase of the Product by a dated itemized receipt to be eligible for the Warranty. If a Defect arises and a valid claim is received during the applicable Warranty Period, Creative will at its sole option, service the Product at no charge using new or refurbished replacement parts at our sole discretion. Warranty benefits are in addition to rights provided under local consumer laws.

For Australia only: Our goods come with guarantees that cannot be excluded under the Australian Consumer Law. You are entitled to a replacement or refund for a major failure and for compensation for any other reasonably foreseeable loss or damage. You are also entitled to have the goods repaired or replaced if the goods fail to be of acceptable quality and the failure does not amount to a major failure. Goods presented for repair may be replaced by refurbished goods of the same type rather than being repaired. Refurbished parts may be used to repair the goods. [Address: Creative Technology Ltd, 31 International Business Park, #03-01, Singapore 609921. Telephone: +65 6895 4101 (standard international call charges apply.)]

[EN] For the full terms and detailed information on the Warranty, please visit **creative.com/compliance/SBGS3**, or scan the QR code. A printed copy is available upon request to Creative Labs, Inc., 1900 McCarthy Boulevard, Suite 103, Milpitas, CA 95035.

[DE] PRODUKTREGISTRIERUNG UND GARANTIE
Die vollständigen Bedingungen und detaillierte Informationen über die Garantie finden Sie unter **creative.com/compliance/SBGS3** oder indem Sie den QR-Code scannen.

[FR] ENREGISTREMENT ET GARANTIE DU PRODUIT
Pour obtenir les conditions complètes et des informations détaillées sur la garantie, veuillez consulter le site suivant **creative.com/compliance/SBGS3** ou scanner le code QR.

[IT] REGISTRAZIONE DEL PRODOTTO E GARANZIA
Tutti i termini e le informazioni dettagliate sulla garanzia sono disponibili visitando sul sito **creative.com/compliance/SBGS3** o eseguendo la scansione del codice QR.

[ES] REGISTRO Y GARANTÍA DEL PRODUCTO
Para consultar todas las condiciones y la información detallada sobre la garantía, visite **creative.com/compliance/SBGS3** o escanee el código QR.

[NL] PRODUCTREGISTRATIE EN GARANTIE
Voor de volledige voorwaarden en gedetailleerde garantie-informatie, ga naar **creative.com/compliance/SBGS3** of scan de QR-code.

[PL] REJESTRACJA PRODUKTU I GWARANCJA
Wszystkie warunki gwarancji i szczegółowe informacje o niej można znaleźć pod adresem **creative.com/compliance/SBGS3**. Dostęp do nich można też uzyskać, skanując poniższy kod QR.

[NO] PRODUKTREGISTRERING OG GARANTI
For fullstendige vilkår og detaljert informasjon om garantien, besøk **creative.com/compliance/SBGS3** eller skann QR-koden.

[FI] TUOTTEEN REKISTERÖINTI JA TAKUU
Katso kaikki ehdot ja takuun tarkat tiedot osoitteesta **creative.com/compliance/SBGS3** tai skannaa QR-koodi.

[SV] PRODUKTREGISTRERING OCH GARANTI
För fullständiga villkor och detaljerad information om garantin, besök **creative.com/compliance/SBGS3** eller skanna QR-koden.

[DA] PRODUKTREGISTRERING OG GARANTI
For de fulde vilkår og detaljerede oplysninger om garantien, besøg venligst **creative.com/compliance/SBGS3** eller scan QR-koden.

[CZ] REGISTRACE PRODUKTU A ZÁRUKA
Kompletní podmínky a podrobné informace o záruce najdete na adrese **creative.com/compliance/SBGS3** nebo po naskenování QR kódu.

[SK] REGISTRÁCIA PRODUKTU A ZÁRUKA
Úplné podmienky a podrobné informácie o záruke nájdete na adrese **creative.com/compliance/SBGS3** alebo po naskenovaní kódu QR.

[EL] ΕΓΓΡΑΦΗ ΠΡΟΪΟΝΤΟΣ ΚΑΙ ΕΓΓΥΗΣΗ
Για τους πλήρεις όρους και λεπτομερείς πληροφορίες σχετικά με την εγγύηση, παρακαλούμε επισκεφθείτε την ιστοσελίδα **creative.com/compliance/SBGS3** ή σαρώστε τον κωδικό QR.

[RU] РЕГИСТРАЦИЯ ПРОДУКТА И ГАРАНТИЯ
Полные условия и подробную информацию о гарантии можно найти на сайте **creative.com/compliance/SBGS3** (или отсканируйте QR-код).

[JP] 製品登録および保証
保証規定や詳細情報は **creative.com/compliance/SBGS3** を参照するか、QR コードをスキャンして下さい。

[CS] 产品注册与保修
有关保修的完整条款和详细信息，请访问 **creative.com/compliance/SBGS3** 或扫描二维码。

[CT] 產品註冊與保固
有關保固的完整條款和詳細資訊，請訪問 **creative.com/compliance/SBGS3** 或掃描二維碼。

[KO] 제품 등록 및 보증
보증에 대한 전체 조건 및 자세한 정보는, **creative.com/compliance/SBGS3** 을 참조하거나 QR 코드를 스캔하십시오.

[TR] ÜRÜN KAYDI VE GARANTİ
Garanti ile ilgili tüm şartlar ve ayrıntılar için lütfen **creative.com/compliance/SBGS3** adresini ziyaret edin veya QR kodunu tarayın.

DE

ÜBERBLICK
1. RGB-Beleuchtung
2. LED-Anzeige
3. Multifunktionstaste (*Bluetooth*-Verbindung / Quellenwechsel)
4. SuperWide-Taste
5. RGB-Taste
6. Lautstärkeregler
7. 3,5 mm Kopfhörerausgang
8. USB-C-Anschluss (Stromversorgung und Audio)
9. 3,5 mm AUX-Eingang

KONNEKTIVITÄT
1.PC/Mac
2.Tablets/Mobilgeräte
3.Nintendo Switch (Handheld-Modus)
Rückseitenansicht
1.PC/Mac
4.Tragbare Player
5.PlayStation-Konsolen
Seitenansicht
6.Kopfhörer

BEDIENELEMENTE

i) Einschalten: Quellenfarbe
ii) Ausschalten: Durchgehend rot

iii) USB-Audio: Durchgehend lila
iv) *Bluetooth*: Durchgehend blau
v) AUX-Eingang: Durchgehend grün

vi) *Bluetooth* Kopplung: Blinkend blau
vii) *Bluetooth* Gekoppelt: Durchgehend blau

viii) SuperWide Ein: Blinkendes Weiß
ix) SuperWide Aus: Blinkendes Gelb

Sprachansage Ein / Aus

x) Chasers ◄ Aus ◄ Zyklus ◄ Welle ► Aurora ► Peak-Meter ► Leuchte

xi) Aufrufen des Helligkeitsregelungsmodus
xii) Helligkeitsregelung: Pulsierendes Weiß

xiii) Farbauswahlmodus verlassen

MASTER RESET
Halten Sie die Multifunktionstaste 8 Sekunden lang gedrückt, um einen Master-Reset durchzuführen. Nach Abschluss ertönt die Sprachansage "Reset To Factory Default" und die Soundbar kehrt in den Standardzustand zurück.

FIRMWARE-UPDATE
Wenn ein Update verfügbar ist, besuchen Sie **creative.com/support/SBGS3** to um die Firmware-Datei herunterzuladen. Um diese Aktion durchzuführen, wird ein PC benötigt.

TECHNISCHE SPEZIFIKATIONEN
***Bluetooth*-Version:** *Bluetooth* 5.4
Betriebsfrequenz: 2402–2480 MHz
Betriebsbereich: Bis zu 10 m gemessen im offenen Raum. Wände und Bauten können die Reichweite des Gerätes beeinträchtigen
Maximale HF-Ausgangsleistung: 9 dBm
Soundbar-Eingangsleistung: 5V ⎓ 3A
Maximale Betriebstemperatur: 45°C

Hinweis: Die Konformitätskennzeichnung befindet sich auf der Unterseite dieses Produkts

WEITERE INFORMATIONEN
Bitte besuchen Sie **creative.com/compliance/SBGS3** für das Benutzerhandbuch sowie Sicherheits- und Gesetzesinformationen.
Bitte besuchen Sie **creative.com/support/SBGS3** für weiteren Support für Ihr Produkt.

FR

APERÇU
1. Éclairage RVB
2. Indicateur LED
3. Bouton multifonction (connectivité *Bluetooth* / changement de source)
4. Bouton SuperWide
5. Bouton RVB
6. Bouton de volume
7. Port de sortie casque 3,5 mm
8. Port USB-C (alimentation et audio)
9. Port d'entrée AUX 3,5 mm

CONNECTIVITÉ
1.PC/Mac
2.Tablettes, appareils mobiles
3.Nintendo Switch (Mode portatif)
Vue arrière
1.PC/Mac
4.Lecteurs portables
5.Consoles PlayStation
Vue de côté
6.Casques

COMMANDES

i) Mise sous tension : Couleur de la source
ii) Mise hors tension : Rouge fixe

iii) USB Audio : Violet fixe
iv) *Bluetooth*: Bleu fixe
v) Entrée AUX : Vert fixe

vi) *Bluetooth* appairage : Bleu clignotant
vii) *Bluetooth* apparié : Bleu fixe

viii) SuperWide activée : Clignotant Blanc
ix) SuperWide désactivée : Clignotant Jaune

Invite vocale activée / désactivée

x) Chasers ◄ Off ◄ Cycle ◄ Vague ► Aurore ► Peak Meter ► Brillant

xi) Entrer dans le mode de contrôle de la luminosité
xii) Contrôle de la luminosité : Blanc pulsé

xiii) Quitter le mode de sélection des couleurs

RÉINITIALISATION GÉNÉRALE
Appuyez sur le bouton multifonction et maintenez-le enfoncé pendant 8 secondes pour effectuer une réinitialisation générale. Une fois la réinitialisation terminée, une invite vocale sera déclenchée, "Reset To Factory Default", et la barre de son reviendra son état par défaut.

MISE À JOUR DU MICROLOGICIEL
Si une mise à jour est disponible, visitez **creative.com/support/SBGS3** pour télécharger le fichier du micrologiciel. Un PC est nécessaire pour effectuer cette action.

SPÉCIFICATIONS TECHNIQUES
Version *Bluetooth* : *Bluetooth* 5.4
Fréquence de fonctionnement : 2402–2480 MHz
Portée de fonctionnement : jusqu'à 10 m, mesurée dans un espace ouvert. Les murs et les structures peuvent affecter la portée de l'appareil
Puissance en sortie RF maximale : 9 dBm
Étalonnage d'entrée de la barre de son : 5V ⎓ 3A
Température de fonctionnement maximale : 45 °C

Remarque : Le marquage de conformité se trouve au bas de ce produit

AUTRES INFORMATIONS
Veuillez visiter **creative.com/compliance/SBGS3** pour obtenir le guide d'utilisation ainsi que des informations portant sur la sécurité et la réglementation.
Veuillez visiter **creative.com/support/SBGS3** pour toute autre assistance relative à votre produit.

IT

PANORAMICA
1. Illuminazione RGB
2. Indicatore LED
3. Pulsante multifunzione (connettività *Bluetooth* / commutazione della sorgente)
4. Pulsante SuperWide
5. Pulsante RGB
6. Manopola del volume
7. Porta di uscita per cuffie da 3,5 mm
8. Porta USB-C (alimentazione e audio)
9. Porta di ingresso AUX da 3,5 mm

COLLEGAMENTO
1.PC/Mac
2.Tablet, dispositivi mobile
3.Nintendo Switch (modalità portatile)
Vista posteriore
1.PC/Mac
4.Lettori portatili
5.Console PlayStation
Vista laterale
6.Cuffie

CONTROLLI

i) Accensione: colore sorgente
ii) Spegnimento: rosso fisso

iii) Audio USB: viola fisso
iv) *Bluetooth*: blu fisso
v) Ingresso AUX: verde fisso

vi) Appaiamento *Bluetooth*: blu lampeggiante
vii) *Bluetooth* accoppiato: blu fisso

viii) Attivazione SuperWide: Lampeggio Bianco
ix) Disattivazione SuperWide: Lampeggio Giallo

Attivazione/disattivazione degli avvisi vocali

x) Inseguitori ◄ Disattivato ◄ Ciclico ◄ Onda ► Aurora ► Misuratore di picco ► Incandescente

xi) Accedere alla modalità di controllo della luminosità
xii) Controllo della luminosità: bianco pulsante

xiii) Uscire dalla modalità di selezione del colore

MASTER RESET
Tenere premuto il pulsante multifunzione per 8 secondi per eseguire il master reset. Al termine, riprodotto il messaggio vocale "Reset to factory default " e la soundbar tornerà allo stato predefinito.

AGGIORNAMENTO FIRMWARE
Se è disponibile un aggiornamento, visita **creative.com/support/SBGS3** per scaricare il file del firmware. Per eseguire questa azione è necessario un PC.

SPECIFICHE TECNICHE
Versione *Bluetooth*: *Bluetooth* 5.4
Frequenza operativa: 2402-2480 MHz
Portata: fino a 10 m, misurazione eseguita in spazi aperti. Muri e altre strutture possono ridurre la portata del dispositivo
Potenza di uscita RF massima: 9 dBm
Corrente di ingresso alla soundbar: 5V ⎓ 3A
Temperatura di esercizio massima: 45°C

Nota: i marchi di conformità si trovano sulla parte inferiore del prodotto

ALTRE INFORMAZIONI
Per la guida utente e le informazioni su normative e sicurezza, visita la pagina **creative.com/compliance/SBGS3**.
Visita **creative.com/support/SBGS3** per il supporto relativo al prodotto in uso.

ES

INFORMACIÓN GENERAL
1. Iluminación RGB
2. Indicador LED
3. Botón multifunción (conectividad *Bluetooth* / cambio de fuente)
4. Botón SuperWide
5. Botón RGB
6. Botón de volumen
7. Puerto de salida de auriculares de 3.5 mm
8. Puerto USB-C (alimentación y audio)
9. Puerto de entrada auxiliar 3.5 mm

CONECTIVIDAD
1.PC / Mac
2.Tablet, dispositivos móviles
3.Nintendo Switch (Modo portátil)
Vista Posterior
1.PC / Mac
4.Reproductores portátiles
5.Consolas PlayStation
Vista lateral
6.Auriculares

CONTROLES

i) Encendido: Color de la fuente
ii) Apagado: Rojo fijo

iii) Audio USB: Púrpura fijo
iv) *Bluetooth*: Azul fijo
v) Entrada aux: Verde fijo

vi) Vinculación *Bluetooth* : Azul parpadeante
vii) *Bluetooth* Emparejado: Azul fijo

viii) SuperWide Activar: Parpadeo Blanco
ix) SuperWide Desactivar: Parpadeo Amarillo

Mensajes de voz On/Off

x) Chasers ◄ Apagado ◄ Cycle ◄ Wave ► Aurora ► Peak Meter ► Glow

xi) Acceder al modo de control de brillo
xii) Control de brillo: Blanco pulsante

xiii) Salir del modo de Selección de color

MASTER RESET
Mantenga presionado el botón de Multifunción durante 8 segundos para realizar un Master Reset. Al completarse, se activará una indicación de voz que dirá "Reset To Factory Default" (reseteado a los valores de fábrica) y la barra de sonido volverá a su estado predeterminado.

ACTUALIZACIÓN DE FIRMWARE
Si hay una actualización disponible, visite **creative.com/support/SBGS3** para descargar el archivo de firmware. Se requiere PC para realizar esta acción.

ESPECIFICACIONES TÉCNICAS
Versión de *Bluetooth*: *Bluetooth* 5.4
Frecuencia operativa: 2402–2480 MHz
Rango operativo: Hasta 10 metros en espacios abiertos. Las paredes y otras estructuras pueden afectar al alcance del dispositivo
Potencia máxima de salida de RF: 9 dBm
Input de la barra de sonido: 5V ⎓ 3A
Temperatura máxima operativa: 45 °C

Nota: Las marcas de cumplimiento están localizadas en la parte inferior del producto

OTRA INFORMACIÓN
Visite **creative.com/compliance/SBGS3** para la guía del usuario y la información sobre normativa y seguridad.
Visite **creative.com/support/SBGS3** para obtener más asistencia relacionada con su producto.

CZ

POPIS
1. Osvětlení RGB
2. Kontrolka LED
3. Víceúčelové tlačítko (Připojení *Bluetooth*/Přepínání zdroje)
4. Tlačítko SuperWide
5. Tlačítko RGB
6. Tlačítko hlasitosti
7. 3,5 mm výstupní port pro sluchátka
8. Port USB-C (audio a napájení)
9. Port vstupu AUX 3,5 mm

MOŽNOSTI PŘIPOJENÍ
1.PC/Mac
2)Tablety, mobilní zařízení
3)Nintendo Switch (Ruční režim)
Pohled zezadu
1.PC/Mac
4.Přenosné přehrávače
5.Konzolím PlayStation
Boční pohled
6.Náhlavní sluchátka

OVLÁDÁNÍ

i) Zapnutí: barva zdroje
ii) Vypnutí napájení: stálá červeně

iii) USB Audio: stálá fialová
iv) *Bluetooth*: stálá modře
v) Vstup AUX: stálá zelená

vi) Párování *Bluetooth*: bliká modře
vii) Spárování přes *Bluetooth:* stálá modrá

viii) SuperWide Zapnuta: Blikající Bílé
ix) SuperWide Vypnutat: Blikající Žluté

Hlasová výzva zapnuta/vypnuta

x) Chasers ◄ Vypnuto ◄ Cyklus ◄ Vlny ► Aurora ► Špičkový měřič ► Záře

xi) Vstup do režimu řízení jasu
xii) Ovládání jasu: pulzující bílá

xiii) Ukončení režimu výběru barev

HLAVNÍ RESET
Podržte tlačítko Multifunkce po dobu 8 sekund pro provedení hlavního resetu. Po dokončení se ozve hlasový signál s hlášením "Reset To Factory Default" (Resetováno na výchozí hodnoty soundbar se vrátí do svého výchozího stavu.

AKTUALIZACE FIRMWARE
Pokud je k dispozici aktualizace, navštivte stránku **creative.com/support/SBGS3** a stáhněte si soubor firmwaru. K provedení této akce je zapotřebí počítač.

TECHNICKÉ SPECIFIKACE
Verze *Bluetooth*: *Bluetooth* 5.4
Provozní kmitočet: 2402–2480 MHz
Provozní dosah: až 10 metrů. Měřeno v otevřeném prostoru, zdi a konstrukce mohou mít na dosah zařízení negativní dopad.
Maximální RF výstupní výkon: 9 dBm
Vstupní jmenovitý výkon soundbaru: 5V ⎓ 3A
Maximální provozní teplota: 45 °C

Poznámka: Označení shody s předpisy naleznete na spodní straně výrobku

DALŠÍ INFORMACE
Uživatelskou příručku a bezpečnostní či regulatorní informace naleznete na adrese **creative.com/compliance/SBGS3**.
Veškerou ostatní podporu týkající se produktu najdete na adrese **creative.com/support/SBGS3**.

CREATIVE

REGISTER YOUR PRODUCT
www.creative.com/register

TECHNICAL SUPPORT
www.creative.com/support

©2023 Creative Technology Ltd. All rights reserved. Creative, the Creative logo, Sound Blaster, Blaster are trademarks or registered trademarks of Creative Technology Ltd in the United States and/or other countries. The Bluetooth® word mark and logos are registered trademarks owned by Bluetooth SIG, Inc. Any use of such marks by Creative Technology Ltd is under license. All other trademarks are the property of their respective owners and are hereby recognized as such. All specifications are subject to change without notice. Actual product may differ slightly from images shown. Use of this product is subject to a limited warranty.

PL

INFORMACJE OGÓLNE

1. Oświetlenie RGB
2. Wskaźnik LED
3. Przycisk wielofunkcyjny (łączność *Bluetooth*/przełączanie źródeł)
4. Przycisk SuperWide
5. Przycisk RGB
6. Pokrętło regulacji głośności
7. Wyjście słuchawkowe 3,5 mm
8. Port USB-C (zasilanie i audio)
9. Gniazdo AUX-in 3,5 mm

ŁĄCZNOŚĆ

1.PC/Mac
2.Tablets, Urządzenia mobilne
3.Nintendo Switch (Tryb przenośny)
Widok z tyłu
1.PC/Mac
4.Odtwarzacze przenośne
5.Konsole PlayStation
Widok z boku
6.Słuchawki

ELEMENTY STEROWANIA

2 s — i) Włączone zasilanie: kolor źródła; ii) Wyłączone zasilanie: świeci na Czerwono

×1 USB AUDIO → AUX INPUT — iii) USB Audio: świeci na Fioletowo; iv) *Bluetooth*: świeci na Niebiesko; v) AUX Input: świeci na zielono

2 s — vi) *Bluetooth* Parowanie: Miga na niebiesko; vii) *Bluetooth* Sparowany: świeci na Niebiesko

×1 SUPER WIDE — viii) Włączanie SuperWide: Miganie Białe; ix) Wyłączanie SuperWide: Miganie Żółte

2 s — Włączanie/wyłączanie komunikatów głosowych

RESET GŁÓWNY

Naciśnij i przytrzymaj przycisk wielofunkcyjny przez 8 sekund, aby wykonać reset główny. Po zakończeniu zostanie wyświetlony komunikat głosowy "Reset To Factory Default", a soundbar powróci do stanu domyślnego.

AKTUALIZACJA FIRMWARE

Jeśli aktualizacja jest dostępna, odwiedź stronę **creative.com/support/SBGS3**, aby pobrać plik oprogramowania sprzętowego. Do wykonania tej czynności wymagany jest komputer.

SPECYFIKACJA TECHNICZNA

Wersja *Bluetooth*: *Bluetooth* 5.4
Częstotliwość robocza: 2402–2480 MHz
Zasięg działania: do 10 m w otwartej przestrzeni. Ściany lub inne przeszkody mogą ograniczyć zasięg pracy urządzenia
Maksymalna moc wyjściowa RF: 9 dBm
Wejścia soundbaru: 5V ⎓ 3A
Maksymalna temperatura pracy: 45°C

Uwaga: oznaczenia zgodności znajdują się na spodzie tego produktu

INNE INFORMACJE

Na stronie **creative.com/compliance/SBGS3** znajduje się instrukcja obsługi oraz informacje dotyczące bezpieczeństwa i prawne.
Odwiedź stronę **creative.com/support/SBGS3**, aby uzyskać inne wsparcie związane z posiadanym produktem.

×1 x) Chasers ← Wył. ← Cykl ← Fala ← Świecące ← Aurora ← Miernik wartości szczytowych

2 s — xi) Wejdź w tryb kontroli jasności; xii) Kontrola jasności: Pulsująca biel

×1 — xiii) Kontrola jasności: Pulsująca biel

SK

PREHĽAD

1. Osvetlenie RGB
2. LED indikátor
3. Multifunkčné tlačidlo (pripojenie *Bluetooth*/prepínanie zdrojov)
4. Tlačidlo SuperWide
5. Tlačidlo RGB
6. Ovládací prvok hlasitosti
7. 3,5 mm výstupný port slúchadiel
8. Port USB-C (napájanie a audio)
9. 3,5 mm vstupný port AUX

PRIPOJITEĽNOSŤ

1.PC/Mac
2.Tablety/Mobilné zariadenia
3.Nintendo Switch (Mód prenosného zariadenia)
Zadný pohľad
1.PC/Mac
4.Prenosné prehrávače
5.Konzoly PlayStation
Bočný pohľad
6.Slúchadlá

OVLÁDACIE PRVKY

2 s — i) Zapnutie: farba zdroja; ii) Vypnutie: statická červená

×1 USB AUDIO → AUX INPUT — iii) USB Audio: statická fialová; iv) *Bluetooth*: statická modrá; v) Vstup AUX: statická zelená

2 s — vi) *Bluetooth* párovanie: Blikajúca modrá; vii) *Bluetooth* spárovaný: statická modrá

×1 SUPER WIDE — viii) SuperWide Zapnuté: Blikajúce Biela; ix) SuperWide Vypnuté: Blikajúce Žltá

2 s — Hlasová výzva zapnuté/vypnuté

HLAVNÝ RESET

Podržte tlačidlo Multifunkčného po dobu 8 sekúnd, aby ste vykonali hlavný reset. Po dokončení sa spustí hlasový signál „Reset To Factory Default" (Reset na továrenské nastavenia) a zvukový panel sa vráti do východzieho stavu.

AKTUALIZÁCIA FIRMVÉRU

Ak je k dispozícii aktualizácia, navštívte stránku **creative.com/support/SBGS3** a stiahnite si súbor firmvéru. Na vykonanie tejto činnosti je potrebný počítač.

TECHNICKÉ ÚDAJE

Verzia rozhrania *Bluetooth*: *Bluetooth* 5.4
Prevádzková frekvencia: 2402–2480 MHz
Prevádzkový rozsah: maximálne 10 m, merané na otvorenom priestranstve. Na dosah zariadenia môžu mať vplyv steny a konštrukcie.
Maximálny RF výstupný výkon: 9 dBm
Charakteristika vstupu zvukovej lišty: 5V ⎓ 3A
Maximálna prevádzková teplota: 45 °C

Poznámka: Označenie súladu sa nachádza na spodnej strane tohto výrobku

ĎALŠIE INFORMÁCIE

Navštívte adresu **creative.com/compliance/SBGS3**, kde nájdete návod na obsluhu a informácie týkajúce sa bezpečnosti a regulácie.
Navštívte lokalitu **creative.com/support/SBGS3**, kde nájdete všetku ďalšiu podporu týkajúcu sa vášho výrobku.

×1 x) Chasers ← Nesvieti ← Cyklus ← Vlna ← Aurora ← Špičkový merač ← Žiara

2 s — xi) Vstup do režimu regulácie jasu; xii) Regulácia jasu: Pulzujúca biela

×1 — xiii) Ukončite režim výberu farieb

EL

ΣΥΝΟΠΤΙΚΑ

1. Φωτισμός RGB
2. Ενδειξη LED
3. Πολυλειτουργικό Κουμπί (συνδεσιμότητα *Bluetooth* /εναλλαγή πηγής)
4. Κουμπί SuperWide
5. Κουμπί ένδειξης RGB
6. Κουμπί έντασης ήχου
7. Θύρα εξόδου ακουστικών 3,5 mm
8. Θύρα USB-C (τροφοδοσία και ήχος)
9. Θύρα 3,5 mm AUX Εισόδου

ΣΥΝΔΕΣΙΜΟΤΗΤΑ

1.PC/Mac
2.Τάμπλετ/Κινητές Συσκευές
3.Nintendo Switch (Λειτουργία Χειρός)
Πίσω όψη
1.PC/Mac
4.Φορητές συσκευές αναπαραγωγής
5.Κονσόλες PlayStation
Πλαϊνή όψη
6.Ακουστικά

ΕΛΕΓΧΟΙ

2 δευτ — i) Ενεργοποίηση: Χρώμα πηγής; ii) Απενεργοποίηση: σταθερό κόκκινο

×1 USB AUDIO → AUX INPUT — iii) Ήχος USB: σταθερό μοβ; iv) *Bluetooth*: σταθερό μπλε; v) Είσοδος AUX: σταθερό πράσινο

2 δευτ — vi) Σύζευξη *Bluetooth* : Αναβοσβήνει μπλε; vii) Συζευγμένο *Bluetooth*: σταθερό μπλε

×1 SUPER WIDE — viii) SuperWide Ενεργοποίηση: Αναβοσβήνει Λευκό; ix) SuperWide Απενεργοποίηση: Αναβοσβήνει Κίτρινο

2 δευτ — Φωνητική προτροπή Ενεργοποίηση/Απενεργοποίηση

ΚΥΡΙΑ ΕΠΑΝΑΦΟΡΑ

Πατήστε και κρατήστε πατημένο το κουμπί πολλαπλών λειτουργιών για 8 δευτερόλεπτα για να εκτελέσετε κύρια επαναφορά. Once completed, a voice prompt will be triggered announcing "Reset To Factory Default" and the soundbar will return to its default state.

ΕΝΗΜΕΡΩΣΗ ΛΟΓΙΣΜΙΚΟΥ

Εάν υπάρχει διαθέσιμη ενημέρωση, επισκεφθείτε τη διεύθυνση **creative.com/support/SBGS3** για να κατεβάσετε το αρχείο υλικολογισμικού. Για την εκτέλεση αυτής της ενέργειας απαιτείται ένας υπολογιστής.

ΤΕΧΝΙΚΕΣ ΠΡΟΔΙΑΓΡΑΦΕΣ

Έκδοση *Bluetooth*: *Bluetooth* 5.4
Λειτουργική Συχνότητα: 2402–2480 MHz
Εμβέλεια Λειτουργίας: Έως 10μ, μετρημένο σε ανοιχτό χώρο. Τοιχοί και δομές μπορεί να επηρεάσουν την απόδοση της συσκευής.
Μέγιστη Ισχύς RF Εξόδου: 9 dBm
Soundbar Βαθμολογία εισόδου: 5V ⎓ 3A
Μέγιστη Θερμοκρασία Λειτουργίας: 45 °C

Σημείωση: Τα σήματα συμμόρφωσης βρίσκονται στο κάτω μέρος αυτού του προϊόντος

ΑΛΛΕΣ ΠΛΗΡΟΦΟΡΙΕΣ

Επισκεφθείτε τη διεύθυνση **creative.com/compliance/SBGS3** για τον οδηγό χρήσης, την ασφάλεια και τις κανονιστικές πληροφορίες.
Επισκεφθείτε το **creative.com/support/SBGS3** για κάθε άλλη υποστήριξη που σχετίζεται με το προϊόν σας.

×1 x) Chasers ← Απεν. ← Κύκλος ← Κύμα ← Aurora ← Δείκτης Κορύφης ← Λάμψη

2 δευτ — xi) Είσοδος στη λειτουργία ελέγχου φωτεινότητας; xii) Έλεγχος φωτεινότητας: Παλλόμενο λευκό

×1 — xiii) Έξοδος από τη λειτουργία επιλογής χρώματος

RU

ОБЗОР

1. Световые RGB-индикаторы
2. LED-индикатор
3. Многофункциональная кнопка (подключение *Bluetooth* / переключение источников)
4. Кнопка SuperWide
5. Кнопка RGB
6. Кнопка громкости
7. Выходной порт для наушников 3,5 мм
8. Порт USB-C (питание и аудио)
9. Входной порт 3,5 мм AUX

ПОДКЛЮЧЕНИЕ

1.ПК/Mac
2.Планшеты, мобильные устройства
3.Nintendo Switch (Ручной режим)
Задний Вид
1.ПК/Mac
4.Портативные плееры
5.Консоли PlayStation
Боковой Вид
6.Наушники

УПРАВЛЕНИЕ

2 сек. — i) Включение питания: цвет источника; ii) Выключение питания: сплошной красный цвет

1 раз USB AUDIO → AUX INPUT — iii) USB-аудио: постоянный фиолетовый; iv) *Bluetooth*: постоянный синий; v) Вход AUX: постоянный зеленый

2 сек. — vi) Сопряжение *Bluetooth*: мигающий синий; vii) Сопряжение по *Bluetooth*: постоянный Синий

1 раз SUPER WIDE — viii) SuperWide включена : Мерцание Белый; ix) SuperWide выключена: Мерцание Желтый

2 сек. — Голосовая подсказка включена / выключена

СБРОС НАСТРОЕК

Удерживайте кнопку Мультифункциональная в течение 8 секунд, чтобы выполнить сброс к заводским настройкам. чтобы выполнить мастер-сброс. По завершении будет выдана голосовая подсказка с предложением «Reset To Factory Default» (Сбросить на заводские настройки), и саундбар вернется в исходное состояние.

ОБНОВЛЕНИЕ ПРОШИВКИ

Если обновление доступно, посетите сайт **creative.com/support/SBGS3**, чтобы загрузить файл микропрограммы. Для выполнения этого действия требуется ПК.

ТЕХНИЧЕСКИЕ ХАРАКТЕРИСТИКИ

Версия *Bluetooth*: *Bluetooth* 5.4
Рабочая частота: 2402–2480 МГц
Рабочий диапазон: до 10 м для открытого пространства. Стены и строительные конструкции могут изменять радиус действия устройства
Макс. выходная РЧ мощность: 9 dBm
Входная характеристика саундбара: 5V ⎓ 3A
Максимальная температура эксплуатации: 45°C

Примечание: маркировка о соответствии находится в нижней части данного изделия

ДОПОЛНИТЕЛЬНАЯ ИНФОРМАЦИЯ

Для получения руководства пользователя, сведений о безопасности и стандартах посетите **creative.com/compliance/SBGS3**.
Перейдите на страницу**creative.com/support/SBGS3** для получения любой другой помощи в отношении вашего устройства.

1 раз x) Преследователи ← Выкл. ← Цикл ← Волна ← Аврора ← Пиковый измеритель ← Свечение

2 сек. — xi) Вход в режим управления яркостью; xii) Управление яркостью: пульсирующий белый

1 раз — xiii) Выход из режима выбора цвета

JP

概要

1. RGB ライティング
2. LED インジケータ
3. マルチファンクション ボタン（ブルートゥース接続 / ソース切替）
4. SuperWide ボタン
5. RGB ボタン
6. ボリューム ノブ
7. 3.5 mm ヘッドホン出力ポート
8. USB-C ポート（電源とオーディオ）
9. 3.5 mm AUX入力 ポート

接続性

1.PC / Mac
2.タブレット / モバイル デバイス
3.Nintendo Switch（携帯モード）
背面
1.PC / Mac
4.ポータブル プレーヤー
5.PlayStation コンソール
サイド ビュー
6.ヘッドホン

コントロール

2秒長押し — i) 電源オン：ソース カラー; ii) 電源 オフ：赤点灯

1回押し USB AUDIO → AUX INPUT — iii) USB オーディオ：紫点灯; iv) ブルートゥース：青点灯; v) AUX 入力：緑点灯

2秒長押し — vi) ブルートゥース ペアリング：青点滅; vii) ブルートゥース ペアリング済：青点灯

1回押し SUPER WIDE — viii) SuperWide オン：点滅ホワイト; ix) SuperWide オフ：点滅イエロー

2秒長押し — ボイス プロンプト オン/オフ

マスター リセット

マルチファンクション ボタンを8秒程度長押しするとマスター リセットが実行されます。マスター リセットが完了すると “Reset To Factory Default” のガイダンスが流れ、サウンドバーがデフォルトの状態に戻ります。

ファームウェア アップデート

アップデートがある場合、**creative.com/support/SBGS3**よりファームウェア ファイルをダウンロードする事ができます。アップデートを実行するにはPCが必要になります。

製品仕様

ブルートゥース バージョン：ブルートゥース 5.4
動作周波数：2402–2480 MHz
動作範囲：最大約10m (障害物のない空間) 壁や構造物がある場合はワイヤレスでの使用範囲に影響が出る場合があります。
最大電波出力：9 dBm
サウンドバー 定格入力：5V ⎓ 3A
最大動作温度：45°C

注意：適合マークは製品の底面に記されています

その他の情報

ユーザー ガイドや安全/規制に関する情報などは**creative.com/compliance/SBGS3**をご覧下さい。
その他、サポートに関連する情報は**creative.com/support/SBGS3**をご覧下さい。

1回押し x) チェイサー ← オフ ← サイクル ← ウェーブ ← オーロラ → ピーク メーター → グロウ

2秒長押し — xi) ブライトネス コントロール モードに入る; xii) ブライトネス コントロール：白点滅

1回押し — xiii) カラー選択モードを終了

CS

概述

1. RGB 灯光
2. LED 指示灯
3. 多功能按钮 (蓝牙连接/音源切换)
4. SuperWide 按钮
5. RGB 按钮
6. 音量旋钮
7. 3.5 毫米耳机输出端口
8. USB-C端口（电源和音频）
9. 3.5 毫米 AUX 输入端口

连接

1.PC / Mac
2.平板, 移动设备
3.任天堂 Switch（手持模式）
后部视图
1.PC / Mac
4.便携播放机
5.PlayStation 游戏机
侧面视图
6.耳机

控制

约 2 秒 — i) 开机：音源颜色; ii) 关机：红色常亮

x1 USB AUDIO → AUX INPUT — iii) USB 音频：紫色常亮; iv) 蓝牙：蓝色常亮; v) AUX 输入：绿色常亮

约 2 秒 — vi) 蓝牙配对：蓝色快速闪烁; vii) 蓝牙已配对：蓝色常亮

x1 SUPER WIDE — viii) SuperWide 开启：白色闪烁; ix) SuperWide 关闭：黄色闪烁

约 2 秒 — 语音提示开启/关闭

主重置

长按多功能按钮约 8 秒钟执行主重置。完成后，将触发语音提示 "Reset To Factory Default（重置为出厂默认设置）"，条形音箱将恢复至默认的状态。

固件更新

若有更新，请访问 **creative.com/support/SBGS3** 下载固件文件。执行此操作需在电脑上进行。

技术规格

蓝牙版本：蓝牙 5.4
工作频率：2402–2480 MHz
频率范围： 2400-2483.5 MHz
传输范围： 最远可达 10 米 (数据为开放区域测量后获得。墙壁和建筑物可能对信号传输造成影响)
最大 RF 输出：9 dBm
条形音箱输入额定值：5V ⎓ 3A
最高工作温度：45°C

注意：合规标记位于本产品底部

其他信息

请访问 **creative.com/compliance/SBGS3**，以获取用户指南，安全和法规信息。
请访问 **creative.com/support/SBGS3** 获取与您产品相关的所有其他支持。

x1 x) 追逐 ← 关 ← 循环 ← 波形 ← 极光 → 峰值表 → 发光

约 2 秒 — xi) 进入/退出亮度控制模式; xii) 亮度控制：脉动白色

x1 — xiii) 退出颜色选择模式

CT

綜述

1. RGB 燈光
2. LED 指示
3. 多功能按鈕 (藍牙連接/ 音源切換)
4. SuperWide 按鈕
5. RGB 按鈕
6. 音量旋鈕
7. 3.5 毫米耳機輸出埠
8. USB-C 埠（電源和音訊）
9. 3.5 毫米 AUX 輸入埠

連接性

1.PC / Mac
2.平板, 移動裝置
3.Nintendo Switch（手持模式）
後視圖
1.PC / Mac
4.便攜播放機
5.PlayStation 遊戲機
側視圖
6.耳機

控制

約 2 秒 — i) 開機：音源顏色; ii) 關機：紅色常亮

x1 USB AUDIO → AUX INPUT — iii) USB 音訊：紫色常亮; iv) 藍牙：藍色常亮; v) AUX 輸入：綠色常亮

約 2 秒 — vi) 藍牙配對：藍色快速閃爍; vii) 藍牙已配對：藍色常亮

x1 SUPER WIDE — viii) SuperWide 開啟：白色閃爍; ix) SuperWide 關閉：黃色閃爍

約 2 秒 — 語音提示開啟/關閉

主重置

長按多功能按鈕約 8 秒鐘執行主重置。完成後，將觸發語音提示 "Reset To Factory Default（重置為出廠默認設置）"，條形喇叭將恢復至預設的狀態。

韌體更新

若有更新，請訪問 **creative.com/support/SBGS3** 下載韌體資料。執行此操作需在電腦上進行。

技術規格

藍牙版本： 藍牙 5.4
工作頻率： 2402–2480 MHz
作業範圍： 最遠可達 10 米，此為開放空間測量結果。牆壁和建築物可能影響訊號傳輸
最大射頻輸出功率： 9 dBm
條形喇叭輸入額定值： 5V ⎓ 3A
最高工作溫度： 45°C

注意：合規標記位於產品的底部

其他資訊

請訪問**creative.com/compliance/SBGS3**, 以獲取使用者指南，安全和法規資訊。
請訪問 **creative.com/Support/SBGS3** 獲取與您產品相關的所有其他支援。

台灣RoHS信息

有關台灣RoHS, 登陸 creative.com/compliance/SBGS3
點擊下載 SBGS3 Taiwan RoHS

x1 x) 追逐 ← 關 ← 迴圈 ← 波形 ← 極光 → 峰值表 → 發光

約 2 秒 — xi) 進入亮度控制模式; xii) 亮度控制：脈衝白色

x1 — xiii) 退出顏色選擇模式

KR

개요

1. RGB 라이트
2. LED 표시등
3. 다기능 버튼 (블루투스 연결 / 소스 전환)
4. SuperWide 버튼
5. RGB 버튼
6. 볼륨 노브
7. 3.5mm 헤드폰 출력 포트
8. USB-C 포트(전원 및 오디오)
9. 3.5 mm AUX 입력 포트

연결

1.PC / Mac
2.태블릿/모바일 장치
3.Nintendo Switch (소형 모드)
뒷면 모습
1.PC / Mac
4.휴대용 플레이어
5.PlayStation 콘솔
측면 보기
6.헤드폰

컨트롤

2초 — i) 전원 켜짐: 소스 색상; ii) 전원 끄기: 빨간색 단색

x1 USB AUDIO → AUX INPUT — iii) USB 오디오: 단색 보라색; iv) 블루투스: 파란색 단색; v) AUX 입력: 녹색 단색

2초 — vi) 블루투스 페어링: 파란색 깜박임; vii) 블루투스 페어링: 파란색 단색

x1 SUPER WIDE — viii) SuperWide 켜기: 깜박이는 화이트; ix) SuperWide 끄기: 깜박이는 옐로우

2초 — 음성 안내 켜기/끄기

마스터 재설정

마스터 재설정을 수행하려면 다중 기능 버튼을 8초 동안 누르고 유지하세요. 작업이 완료되면 “Reset To Factory Default” (공장 초기화로 재설정)이라는 음성 안내가 작동되며 사운드바는 기본 상태로 돌아갑니다.

펌웨어 업데이트

업데이트가 제공되는 경우 **creative.com/support/SBGS3**를 방문하여 펌웨어 파일을 다운로드하세요. 이 작업을 수행하려면 PC가 필요합니다.

기술 사양

블루투스 버전: *Bluetooth* 5.4
작동 주파수: 2402–2480 MHz
작동 범위: 최대 10미터, 개방되어 있는 공간에서 측정. 벽과 구조물이 장치 작동 범위에 영향을 미칠 수 있음
최대 RF 출력 전력: 9 dBm
사운드바 입력 등급: 5V ⎓ 3A
최대 작동 온도: 45°C

참고: 규정 준수 표시는 이 제품의 하단에 있습니다

기타 정보

사용 설명서, 안전 및 규제 관련 정보는 **creative.com/compliance/SBGS3**을 참조하십시오.
사용자의 제품과 관련된 다른 모든 지원은 **creative.com/support/SBGS3**을 참조하십시오.

x1 x) 체이서 ← 꺼짐 ← 주기 ← 파도 ← 오로라 → 피크 미터 → 글로우

2초 — xi) 밝기 제어 모드로 들어가기; xii) 밝기 제어: 혈심 화이트

x1 — xiii) 색상 선택 모드 종료

【EN】 The use of the WEEE Symbol indicates that this product may not be treated as household waste. By ensuring this product is disposed of correctly, you will help protect the environment. For more detailed information about the recycling of this product, please contact your local authority, your household waste disposal service provider or the shop where you purchase the product.

【FR】 L'utilisation du symbole DEEE indique que ce produit ne peut être traité comme déchet ménager. En garantissant la mise au rebut appropriée de ce produit, vous contribuez à préserver l'environnement. Pour plus d'informations sur le recyclage de ce produit, contactez les autorités locales, le fournisseur de service d'élimination des déchets ménagers ou le magasin où vous avez acheté le produit.

【DE】 Die Verwendung des WEEE-Symbols gibt an, dass dieses Produkt nicht als Haushaltsmüll betrachtet werden kann. Durch die korrekte Entsorgung dieses Produktes tragen Sie zum Schutz der Umwelt bei. Ausführliche Informationen zum Recycling des Produkts erhalten Sie über die örtlichen Behörden, die für Sie zuständige Müllabfuhr oder das Geschäft, in dem Sie das Produkt erworben haben.

【ES】 El uso del símbolo RAEE (WEEE) indica que el producto no se puede tratar como un desecho doméstico. Si se deshace de este producto debidamente, contribuirá a proteger el medioambiente. Si desea obtener información detallada acerca del reciclaje de este producto, póngase en contacto con las autoridades locales, el servicio de recogida de basura o la tienda donde ha adquirido el producto.

【IT】 L'uso del simbolo RAEE indica che questo prodotto non deve trattato come un rifiuto domestico. Assicurandosi che questo prodotto sia smaltito correttamente, si contribuisce a proteggere l'ambiente. Per informazioni più dettagliate sul riciclaggio di questo prodotto, rivolgersi agli enti locali, al fornitore del servizio di smaltimento dei rifiuti domestici o al negozio in cui è stato acquistato il prodotto.

【PL】 Symbol WEEE wskazuje, że ten produkt nie może być traktowany jako odpad gospodarczy. Zapewniając prawidłową utylizację produktu pomagasz w ochronie środowiska. Aby uzyskać szczegółowe informacje na temat utylizacji produktu, należy skontaktować się z lokalnymi władzami, przedsiębiorstwem świadczącym usługi usuwania odpadów z gospodarstwa domowego lub sklepem, w którym zakupiono produkt.

【NL】 Gebruik van het WEEE-symbool betekent dat het product niet als normaal huishoudelijk afval mag worden verwerkt. U helpt met de bescherming van het milieu door dit product op correctly wijze te verwijderen. Voor meer informatie over het recyclen van dit product, neemt u contact op met het gemeentehuis, uw afvaldienstverlener of de winkel waar u het product hebt gekocht.

【PT】 O uso do símbolo REEE indica que este produto não pode ser tratado como resíduo doméstico. Ao garantir que este produto é eliminado correctamente, estará a proteger o ambiente. Para obter informações mais detalhadas sobre a reciclagem deste produto, contacte as autoridades locais, o fornecedor de serviços de eliminação de lixo doméstico ou a loja onde adquiriu este produto.

【SV】 Användningen av WEEE-symbolen anger att produkten inte får hanteras som hushållsavfall. Genom att säkerställa att produkten hanteras på rätt sätt bidrar du till att skydda miljön. Mer detaljerad information om återvinningen av denna produkt får du hos den lokala återvinningsorganisationen, bolaget som hanterar dina hushållssopor eller den återförsäljare där du köpte produkten.

【NO】 Bruken av WEEE-symbolet indikerer at dette produktet ikke kan behandles som husholdningsavfall. Du vil bidra til å beskytte miljøet ved å sørge for at dette produket blir avhendet på en forsvarlig måte. Ta kontakt med kommunale myndigheter, renovasjonsselskapet der du bor eller forretningen hvor du kjøpte produktet for å få mer informasjon om resirkulering av dette produktet.

【DA】 Brugen af WEEE symbolet angiver, at dette produkt ikke må behandles som husholdningsaffald. Ved at sikre at produktet bortskaffes korrekt, vil du hjælpe med til at beskytte miljøet. For mere detaljerede oplysninger om genbrug af dette produkt, bedes du kontakte din kommune, dit renovationsselskabs tjenesteudbyder eller den butik, hvor du købte produktet.

【FI】 WEEE-symbolin käyttö ilmaisee, että tätä tuotetta ei saa hävittää kotitalousjätteen seassa. Huolehtimalla siitä, että tämä tuote hävitetään asianmukaisesti, autat suojelemaan ympäristöä. Tarkemmat tiedot tämän tuotteen kierrättämisestä saat ottamalla yhteyttä paikallisviranomaisiin, jätehuoltoyhtiöön tai liikkeeseen, josta ostit tämän tuotteen.

【HU】 A WEEE szimbólum használata jelzi, hogy termék nem kezelhető háztartási hulladékként. A termék megfelelő ártalmatlanításával segít védeni a környezetet. A termék újrahasznosításával kapcsolatos további információkért keresse meg a helyi hatóságot, a háztartási hulladék elszállításáért felelős szolgáltatót vagy a boltot, ahol a terméket vásárolta.

【EL】 Η χρήση του συμβόλου WEEE δηλώνει ότι δεν μπορείτε να αντιμετωπίζετε αυτό το προϊόν ως οικιακό απόβλητο. Βεβαιώνοντας της κατάλληλη απόρριψη του προϊόντος αυτού, βοηθάτε στην προστασία του περιβάλλοντος. Για περισσότερες πληροφορίες σχετικά με την ανακύκλωση αυτού του προϊόντος, επικοινωνήστε με τις τοπικές αρχές, την υπηρεσία απόθεσης οικιακών απορριμάτων ή το κατάστημα από όπου αγοράσατε το προϊόν.

【LT】 EEĮA simbolis rodo, kad produkto negalima išmesti kartu su buitinėmis atliekomis. Tinkamai išmesdami šį produktą padėsite saugoti aplinką. Dėl išsamesnės informacijos, kaip perdirbti šį produktą, kreipkitės į vietines atsakingąsias institucijas, buitinių atliekų perdirbimo paslaugų teikėją arba į parduotuvę, kurioje įsigijote šį produktą.

【SK】 Použitie symbolu WEEE označuje, že tento výrobok sa nesmie likvidovať s komunálnym odpadom. Ak výrobok správne zlikvidujete, prispejete k ochrane životného prostredia. Podrobnejšie informácie o recyklácii výrobku získate na miestnom zastupiteľstve, u poskytovateľov služieb likvidácie domového odpadu alebo v predajni, v ktorej ste výrobok zakúpili.

【CZ】 Použití symbolu WEEE označuje, že tento výrobek nesmí být považován za domovní odpad. Zajištěním správné likvidace tohoto výrobku pomáháte chránit životní prostředí. Podrobnější informace o recyklaci tohoto výrobku získáte od místních úřadů, od firmy, která u vás zajišťuje odvoz odpadků, nebo v obchodě, kde jste výrobek zakoupili.

【RU】 Использование символа WEEE означает, что данный продукт не может рассматриваться в качестве бытовых отходов. Соблюдая правильную утилизацию этого изделия, вы поможете защитить окружающую среду. Для получения более подробной информации о переработке изделия, пожалуйста, обратитесь в местные органы власти, в службу сбора бытовых отходов или в магазин, где был приобретен продукт.

FR — Cet appareil et ses accessoires se recyclent — À DÉPOSER EN MAGASIN — OU — À DÉPOSER EN DÉCHETERIE

Points de collecte sur www.quefairedemesdechets.fr
Privilégiez la réparation ou le don de votre appareil !

Sound Blaster GS3

(Model No: MF8465)

Safety & Regulatory Information

Read this instruction carefully and completely before using the product. Refer to the following information to use your product safely, and to reduce the chance of electric shock, short-circuiting, damage, fire, hearing impairment or other hazards. Improper handling may void the warranty for your product. For more information, read the warranty available with your product.

- Always keep the product dry and do not expose it to extreme temperatures (hairdryer, heater, extended exposure to sunlight, etc.) to avoid corrosion or deformation.
- Do not expose your product to water and moisture. If your product is moisture-resistant, take care and not to immerse in water or expose to rain.
- Clean the product only with a soft, dry cloth.
- Do not dismantle or attempt to repair your product.
- Do not pierce, crush or set fire to your product
- Keep your product away from strong magnetic objects
- Keep the product, accessories and packaging parts out of reach of children and pets to prevent accidents. Swallowing and choking hazard.

Warning on Choking Hazard

This product and its accessories may contain small parts which must be kept away from children.

⚠ WARNING

CHOKING HAZARD – Small Parts
Not for children under 3yrs.

[FR]

Importantes consignes de sécurité

Merci de lire attentivement et intégralement ces consignes avant d'utiliser le produit. Reportez-vous aux informations suivantes pour utiliser votre produit en toute sécurité et réduire les risques de choc électrique, de court-circuit, de dégâts, d'incendie, de perte auditive et autres risques. Une manipulation non appropriée peut entraîner l'annulation de la garantie de votre produit. Pour plus d'informations, lisez la garantie fournie avec votre produit.

- Gardez toujours le produit au sec et ne l'exposez pas à des températures extrêmes (sèche-cheveux, radiateur, exposition prolongée au soleil, etc.) afin d'éviter toute corrosion ou déformation.
- N'exposez pas votre produit à de l'eau ou de l'humidité. Si votre produit résiste à l'humidité, prenez garde de ne pas le plonger dans l'eau ou l'exposer à la pluie
- Nettoyez le produit uniquement à l'aide d'un chiffon sec et doux.
- Ne démontez pas votre produit, ne tentez pas de le réparer.
- Ne percez pas, n'écrasez pas et n'enflammez pas votre produit.
- Tenez votre produit éloigné des objets fortement magnétiques.
- Tenez le produit, les accessoires et les éléments d'emballage hors de portée des enfants et des animaux domestiques pour empêcher tout accident. Risque d'ingestion et de suffocation.

Avertissement sur le risque d'étouffement

Ce produit et ses accessoires peuvent contenir de petites pièces qui doivent être tenues à l'écart des enfants.

⚠ ATTENTION

RISQUE D'ÉTOUFFEMENT - Petites pièces
Ne convient pas à des enfants de moins de 3 ans.

[DE]

Wichtige Sicherheitshinweise

Lesen Sie diese Anleitung sorgfältig und vollständig durch, bevor Sie das Produkt in Betrieb nehmen. Beachten Sie die folgenden Informationen, um Ihr Produkt sicher zu verwenden und die Gefahr von elektrischen Schlägen, Kurzschlüssen, Beschädigungen, Feuer, Gehörschäden sowie weitere Gefährdungen zu vermeiden. Eine unsachgemäße Bedienung kann zum Erlöschen Ihrer Garantieansprüche für dieses Produkt führen. Weitere Informationen entnehmen Sie bitte der Garantieerklärung, die Ihrem Produkt beiliegt.

- Halten Sie das Produkt immer trocken und setzen Sie es keinen extremen Temperaturen aus (Haartrockner, Heizung, längere Sonneneinstrahlung usw.), um Korrosion oder Verformung zu vermeiden.
- Vermeiden Sie, dass Ihr Produkt mit Wasser oder Feuchtigkeit in Berührung kommt. Wenn Ihr Produkt feuchtigkeitsbeständig ist, achten Sie darauf, es nicht in Wasser einzutauchen oder Regen auszusetzen.
- Reinigen Sie das Produkt nur mit einem weichen, trockenen Tuch.
- Zerlegen Sie das Produkt nicht und versuchen Sie nicht, es zu reparieren.
- Das Produkt nicht durchstoßen, zerdrücken oder in Brand setzen.
- Halten Sie Ihr Produkt von starken magnetischen Gegenständen fern.
- Bewahren Sie das Produkt, das Zubehör und die Verpackungsteile außerhalb der Reichweite von Kindern und Haustieren auf, um Unfälle zu vermeiden. Verschlucken und Ersticken möglich.

Warnung vor Erstickungsgefahr

Dieses Produkt und sein Zubehör können Kleinteile enthalten, die von Kindern ferngehalten werden müssen.



Warnung

Erstickungsgefahr - Kleinteile
Nicht für Kinder unter 3 Jahren.

[IT]

Istruzioni di sicurezza importanti

Leggere attentamente e interamente le seguenti istruzioni prima di adoperare il prodotto. Consultare le seguenti informazioni per utilizzare il prodotto in modo sicuro riducendo il rischio di folgorazione, cortocircuito, danni, incendio, sordità e altri pericoli. Un uso non corretto potrebbe invalidare la garanzia del prodotto. Per ulteriori informazioni, consultare la garanzia fornita con il prodotto.

- Mantenere sempre il prodotto asciutto e non esporlo a temperature estreme (asciugacapelli, caloriferi, esposizione prolungata alla luce solare, ecc.) per evitare corrosione o deformazioni.
- Non esporre il prodotto ad acqua e umidità. Non immergere il prodotto in acqua o esporlo alla pioggia, anche nel caso in cui sia resistente all'umidità
- Pulire solo con un panno morbido e asciutto.
- Non smontare o tentare di riparare il prodotto.
- Non perforare, schiacciare o dare fuoco al prodotto
- Tenere il prodotto lontano da forti oggetti magnetici
- Tenere prodotto, accessori e parti dell'imballaggio lontano dalla portata di bambini e animali domestici. Rischio di ingestione e soffocamento.

Avvertenza sul rischio di soffocamento

Questo prodotto e i suoi accessori possono contenere piccole parti che devono essere tenute alla larga dai bambini.

⚠ Attenzione

RISCHIO DI SOFFOCAMENTO - Parti piccole
Non adatto a bambini di età inferiore a 3 anni.

[ES]

Instrucciones importantes sobre seguridad

Antes de usar el producto, lea estas instrucciones con detenimiento y sin omitir nada. Consulte la siguiente información para usar su producto de forma segura y minimizar los riesgos de descargas eléctricas, cortocircuitos, daños, incendios, lesiones auditivas u otros peligros. El manejo indebido puede invalidar la garantía de su producto. Para obtener más información, lea la garantía disponible con el producto.

- Mantenga el producto siempre seco y no lo exponga a temperaturas extremas (secador, radiador, exposición prolongada al sol, etc.) para evitar corrosión o deformación.
- No exponga el producto al agua o la humedad. Si el producto es resistente a la humedad, evite sumergirlo en agua o exponerlo a la lluvia.
- Limpie el producto solamente con un paño suave y limpio.
- No desarme o intente reparar el producto.
- No perfore, aplaste o prenda fuego a su producto.
- Mantenga el producto alejado de objetos con un campo magnético potente.
- Mantenga el producto, los accesorios y partes de la caja fuera del alcance de los niños y mascotas para evitar accidentes. Peligro de ingesta y atragantamiento.

Advertencia de riesgo de asfixia

Este producto y sus accesorios pueden contener partes pequeñas que deben mantenerse fuera del alcance de los niños.

⚠ Advertencia

RIESGO DE ASFIXIA – Partes pequeñas
No es adecuado para niños menores de 3 años

[NL]

Belangrijke veiligheidsinstructies

Lees deze instructie aandachtig en volledig door voordat u het product gebruikt. Raadpleeg de onderstaande informatie om uw product veilig te gebruiken en om de kans op elektrische schokken, kortsluiting, schade, brand, gehoorbeschadiging of andere gevaren te verminderen. Onjuist gebruik kan de garantie voor uw product ongeldig maken. Lees voor meer informatie de beschikbare garantie bij uw product.

- Houd het product altijd droog en stel het niet bloot aan extreme temperaturen (haardroger, verwarming, langdurige blootstelling aan zonlicht, enz.) om corrosie of vervorming te voorkomen.
- Stel uw product niet bloot aan water en vocht. Als uw product vochtbestendig is, pas dan op dat u het niet in water onderdompelt of aan regen blootstelt
- Reinig het product uitsluitend met een zachte, droge doek.
- Demonteer het product niet, of probeer dit niet zelf te repareren.
- Maak geen openingen in het product, niet blootstellen aan overmatige druk of open vuur.
- Houd uw product uit de buurt van sterk magnetische objecten.
- Houd het product, accessoires en verpakkingsonderdelen buiten het bereik van kinderen en huisdieren om ongelukken te voorkomen. Gevaar voor inslikken en verstikking.

Waarschuwing voor verstikkingsgevaar

Dit product en de accessoires kunnen kleine onderdelen bevatten die buiten bereik van kinderen moeten worden gehouden.

⚠ Waarschuwing

VERSTIKKINGSGEVAAR - Kleine onderdelen
Niet voor kinderen jonger dan 3 jaar.

[BP]

Instruções de segurança importantes

Leia estas instruções atentamente na totalidade antes de utilizar o produto. Consulte as informações que se seguem para utilizar o produto em segurança e para reduzir a possibilidade de choque elétrico, curto-circuito, danos, incêndio, insuficiência auditiva ou outros perigos. O manuseamento inadequado pode anular a garantia do produto. Para obter mais informações, leia a garantia disponível com o seu produto.

- Mantenha sempre o produto seco e não o exponha a temperaturas extremas (secador de cabelo, aquecedor, exposição prolongada à luz solar, etc.) para evitar corrosão ou deformação.
- Não exponha o produto à água ou a humidade. Se o produto for resistente à humidade, tenha cuidado para não o mergulhar na água nem o expor à chuva.
- Limpe o produto apenas com um pano seco e macio.
- Não desmonte nem tente reparar o produto.
- Não perfure, esmague ou pegue fogo ao produto.
- Mantenha o produto afastado de objetos que tenham campos magnéticos fortes.
- Mantenha o produto, os acessórios e as peças da embalagem fora do alcance de crianças e animais de estimação para evitar acidentes. Perigo de sufocamento caso sejam engolidos.

Aviso sobre Perigo de sufocamento

Este produto e os seus acessórios podem conter peças pequenas que devem ser mantidas afastadas das crianças.

⚠ Aviso

PERIGO DE SUFOCAMENTO - Peças pequenas
Não indicado para crianças com menos de 3 anos de idade.

[SV]

Viktiga säkerhetsföreskrifter

Läs noggrant igenom dessa föreskrifter innan du använder produkten. Använd följande information för att använda din produkt på ett säkert sätt och för att minska risken för elektriska stötar, kortslutning, skada, eld, hörselskador eller andra faror. Felaktig hantering kan göra att produktgarantin upphör att gälla. Mer information finner du i garantisedeln som medföljer produkten.

- Håll alltid produkten torr och utsätt den inte för extrema temperaturer (hårtork, värmeelement, långvarig exponering för solljus m.m.) för att undvika rost eller formförändring.
- Utsätt inte produkten för fukt eller väta. Produkten får inte sänkas ner i vatten eller utsättas för regn även om den är fukttålig
- Rengör produkten enbart med en mjuk, torr trasa.
- Ta inte isär produkten och försök inte reparera den själv.
- Borra inte i produkten, krossa den inte och sätt inte eld på den
- Håll produkten borta från starka magnetiska objekt
- Förvara produkten, tillbehör och delar av förpackning utom räckhåll för barn och husdjur för att förhindra olyckshändelser. Svälj- och kvävningsrisk.

Varning för kvävningsrisk

Denna produkt och dess tillbehör kan innehålla smådelar som måste förvaras utom räckhåll för barn.

⚠ Varning

KVÄVNINGSRISK - smådelar
Inte för barn under 3 år.

[NO]

Viktige sikkerhetsinstruksjoner

Les denne instruksjonen nøye og i sin helhet før du bruker produktet. Henvis til følgende informasjon for å bruke produktet trygt og redusere sjansene for elektrisk støt, kortslutning, skade, brann, hørselshemming og andre farer. Feil håndtering kan ugyldiggjør produktgarantien. Les garantien som kommer med produktet ditt for mer informasjon.

- Hold alltid produktet tørt og utsett det ikke for ekstreme temperaturer (fra hårfønere, varmeovner, lang sollyseksponering osv.) for å unngå korrosjon eller deformasjon.
- Ikke utsett produktet for vann og fuktighet. Hvis produktet ditt er fuktbestandig, må du ta vare på det og ikke senke det i vann eller utsette det for regn
- Rengjør produktet bare med en myk og tørr klut.
- Ikke demonter eller forsøk å reparere produktet.
- Ikke knus, stikk hull eller sett fyr på produktet.
- Hold produktet unna sterkt magnetiske gjenstander.
- Oppbevar produktet, tilbehøret og emballasjedeler utilgjengelig for barn og kjæledyr for å forhindre ulykker. Svelging- og kvelningsfare.

Advarsel mot kvelningsfare

Dette produktet og dets tilbehør kan inneholde små deler som må holdes borte fra barn.

⚠ Advarsel

KVELNINGSFARE - Små deler
Ikke for barn under 3 år.

[DA]

Vigtige Sikkerhedsinformationer

Læs denne instruktion omhyggeligt og grundigt inden, du anvender produktet. Se følgende information for sikker anvendelse af dit produkt samt for at reducere risikoen for elektrisk stød, kortslutning, skade, brand, hørehæmning eller andre farer. Forkert håndtering kan annullere garantien for dit produkt. For yderligere informationen, bedes du læse den garanti tilgængelig for dit produkt.

- Hold altid produktet tørt og udsæt det ikke for ekstreme temperaturer (hårtørrer, varmelegemer, lang udsættelse for sollys etc.) For at undgå korrosion eller deformation.
- Udsæt ikke dit produkt for vand og fugt. Hvis dit produkt er fugtbestandigt, skal du passe på, at det ikke dyppes ned i vand eller udsættes for regn
- Rengør kun produktet med en blød, tør klud.
- Undlad at skille produktet ad eller forsøge at reparere det.
- Undlad at lave hul i produktet, knuse det eller sætte ild til det
- Hold produktet væk fra stærkt magnetiske genstande
- Opbevar produktet, tilbehør og emballage utilgængeligt for børn og kæledyr for at forhindre ulykker. Risiko for indtagelse og kvælning.

Advarsel om Kvælningsfare

Dette produkt og dets tilbehør kan indeholde små og mindre dele, som skal holdes ude af rækkevidde for børn.

⚠ Advarsel

KVÆLNINGSFARE - Små og Mindre Dele
Ikke egnet til børn under 3 år.

[FI]

Tärkeitä turvallisuusohjeita

Lue nämä tiedot huolellisesti, jotta osaat käyttää tuotetta turvallisesti. Näin vähennät sähköiskun, oikosulun, laitevaurion, tulipalon ja kuulovaurion vaaraa sekä vältät muita vaaratilanteita. Takuu ei korvaa väärästä käytöstä aiheutuneita vahinkoja. Lisätietoja takuusta on takuutodistuksessa.

- Pidä tuote aina kuivana äläkä altista sitä äärimmäisille lämpötiloille (hiustenkuivaaja, lämmitin, liian pitkä altistuminen auringonvalolle jne.) välttääksesi korroosiota ja muodonmuutoksia.
- Älä altista tuotetta vedelle ja kosteudelle. Jos tuote on kosteussuojattu, älä upota tuotetta veteen tai altista sitä sateelle.
- Puhdista tuote vain pehmeällä ja kuivalla kankaalla.
- Älä yritä purkaa tai korjata laitetta itse.
- Älä lävistä, murskaa tai polta laitetta.
- Älä säilytä laitetta magneettisten esineiden läheisyydessä.
- Pidä laite, lisälaitteet ja pakkausosat lasten ja lemmikkieläinten ulottumattomissa välttääksesi tapaturmia. Nielemis- ja tukehtumisvaara.

Varoitus tukehtumisvaarasta

Tämä tuote ja sen osat saattavat sisältää pieniä osia, jotka on pidettävä lasten ulottumattomissa.

⚠ Varoitus

TUKEHTUMISVAARA - Pieniä osia
Ei alle 3-vuotiaille lapsille.

[CZ]

Důležité bezpečnostní pokyny

Před použitím výrobku si pečlivě a úplně přečtěte tyto pokyny. Následující informace se týkají bezpečného používání výrobku a snížení rizika úrazu elektrickým proudem, zkratu, poškození, požáru, poškození sluchu a dalších rizik. Nesprávné zacházení může vést ke ztrátě záruky na váš výrobek. Další informace získáte v přiloženém záručním listu.

- Aby se zabránilo korozi nebo deformaci, udržujte výrobek vždy v suchu a nevystavujte jej extrémním teplotám (z vysoušeče vlasů, topení, dlouhého vystavení slunečnímu záření atd.).
- Nevystavujte výrobek vodě a vlhkosti. Pokud je výrobek odolný proti vlhkosti, dávejte na něj pozor a neponořujte jej do vody ani jej nevystavujte dešti.
- Výrobek čistěte pouze měkkým suchým hadříkem.
- Výrobek nerozebírejte ani se ho nepokoušejte opravit.
- Výrobek nepropichujte, nepromačkávejte ani nevystavujte ohni.
- Výrobek uchovávejte mimo působení silného magnetického pole.
- Abyste předešli nehodám, výrobek, příslušenství a části obalu uchovávejte mimo dosah dětí a domácích zvířat. Hrozí nebezpečí spolknutí a udušení.

Varování ohledně nebezpečí udušení

Tento výrobek a jeho příslušenství mohou obsahovat malé součásti, které je nutné uchovávat mimo dosah dětí.

⚠ Varování

NEBEZPEČÍ UDUŠENÍ – Malé součásti
Není určeno pro děti do 3 let.

[PL]

Ważne instrukcje bezpieczeństwa

Przed eksploatacją produktu zapoznaj się dokładnie z całą instrukcją. Aby używać produktu w sposób bezpieczny i zmniejszyć ryzyko porażenia elektrycznego, zwarcia, szkód, pożaru, uszkodzenia słuchu lub uniknąć innych zagrożeń, zapoznaj się z następującymi informacjami. Niewłaściwe obchodzenie się z produktem może spowodować unieważnienie gwarancji. Więcej informacji znajduje się w gwarancji dołączonej do produktu.

- Zawsze przechowuj produkt w suchym miejscu i nie narażaj go na działanie ekstremalnych temperatur (suszarki, grzejnika, dłuższe przechowywanie na słońcu itd.), aby uniknąć korozji i zniekształcenia.
- Nie poddawaj produktu działaniu wody ani wilgoci. Jeżeli produkt jest odporny na wilgoć, nie zanurzaj go w wodzie ani nie wystawiaj na deszcz.
- Czyść produkty wyłącznie miękką i suchą szmatką.
- Nie demontuj ani nie próbuj naprawiać produktu.
- Nie przekłuwaj, nie zgniataj ani nie podpalaj produktu.
- Trzymaj urządzenie z dala od przedmiotów/urządzeń generujących silne pole magnetyczne.
- Produkt, akcesoria i części opakowania należy przechowywać poza zasięgiem dzieci i zwierząt domowych, aby zapobiec wypadkom. Niebezpieczeństwo połknięcia i zadławienia.

Ostrzeżenie o niebezpieczeństwie!

Ten produkt i jego akcesoria mogą zawierać drobne części, które muszą być trzymane z dala od dzieci.

⚠ Ostrzeżenie

RYZYKO ZADŁAWIENIA - drobne części
Nie dla dzieci poniżej 3 lat.

[RU]

Важные указания по технике безопасности

Внимательно ознакомьтесь с данной инструкцией в полном объеме перед использованием изделия. Ознакомьтесь с представленной ниже информацией, чтобы обеспечить безопасную эксплуатацию изделия, а также уменьшить риск поражения электрическим током, возникновения короткого замыкания, пожара, нанесения повреждений, ухудшения слуха и прочих опасностей. Неправильная эксплуатация изделия может привести к аннулированию гарантии. Для получения подробной информации ознакомьтесь с гарантией на данное изделие.

- Во избежание коррозии и деформации всегда держите изделие сухим, вдали от повышенных температур (фен, нагреватель, длительное воздействие солнечного света и т. д.).
- Храните изделие вдали от воды и источников влаги. Если изделие является влагонепроницаемым, не погружайте его в воду и не подвергайте воздействию дождя
- Для очистки изделия используйте только мягкую сухую ткань.
- Не пытайтесь разобрать или починить изделие самостоятельно.
- Не прокалывайте, не ломайте и не поджигайте изделие.
- Храните изделие вдали от сильных магнитных предметов.
- Храните изделие, аксессуары и компоненты упаковки в недоступном для детей и домашних животных месте для предотвращения несчастных случаев. Опасность проглатывания и удушья.

Предупреждение об опасности удушья

Этот продукт и его аксессуары могут содержать мелкие детали, которые следует хранить в недоступном для детей месте.

⚠ Внимание!

ОПАСНОСТЬ УДУШЕНИЯ - мелкие детали
Не предназначено для детей младше 3 лет.

[SK]

Dôležité pokyny týkajúce sa bezpečnosti

Pred používaním produktu si pozorne prečítajte celé tieto pokyny. Aby ste svoj produkt mohli využívať bezpečne a znížili riziko zásahu elektrickým prúdom, výskytu skratu, poškodenia, vzniku požiaru, poškodenia sluchu alebo iných rizík, dodržiavajte nasledujúce informácie. Nesprávne používanie môže byť predpokladom pre zrušenie záruky na váš produkt. Ďalšie informácie si prečítajte v záručnom krytí dodanom s vaším produktom.

- Produkt uchovávajte vždy suchý. Nevystavujte ho extrémnym teplotám (fén, ohrievač, dlhšie vystavenie slnečnému svetlu atď.), čím predídete vzniku korózie a deformácií.
- Produkt nevystavujte vode ani vlhkosti. Ak je váš produkt odolný vlhkosti, dbajte na to, aby ste ho neponárali do vody ani nevystavovali dažďu.
- Produkt čistite výhradne pomocou jemnej a suchej handričky.
- Produkt sa nesmie rozoberať ani opravovať vlastnými silami.
- Produkt sa nesmie prepichovať, lámať ani zapaľovať.
- Chráňte produkt pred pôsobením silného magnetického poľa.
- Produkt, príslušenstvo aj časti balenia uchovávajte mimo dosahu detí a domácich zvierat, čím predídete zraneniam. Existuje pri nich riziko prehltnutia a udusenia.

Varovanie pred nebezpečenstvom udusenia

Tento výrobok a jeho príslušenstvo môžu obsahovať malé diely, ktoré sa musia udržiavať mimo dosahu detí.

⚠ Varovanie

NEBEZPEČENSTVO UDUSENIA – Malé diely
Nevhodné pre deti do 3 rokov.

[HU]

Fontos biztonsági utasítások

Olvassa végig figyelmesen ezt az útmutatót a termék használata előtt. Vegye figyelembe a következő információkat a termék biztonságos használata, valamint az áramütésveszély, rövidzárlat, károsodás, tűz, halláskárosodás és más veszélyek elkerülése érdekében. Helytelen kezelés esetén érvénytelenné válhat a termékre vonatkozó garancia. További információkért olvassa el a termékhez tartozó jótállást.

- A korrózió és deformálódás elkerülése érdekében mindig tartsa szárazon a terméket, és ne engedje, hogy szélsőséges hőmérsékletek (hajszárító, fűtőtest, hosszú ideig tartó napsugárzás stb.) érjék.
- Ne tegye ki a terméket víz és nedvesség hatásának. Ha a termék nedvességálló, akkor se merítse vízbe és ne tegye ki esőre
- Kizárólag puha, száraz törlőkendővel tisztítsa meg a terméket.
- Ne szedje szét és ne próbálja megjavítani a terméket.
- Ne szurkálja, ne törje össze és ne gyújtsa fel a terméket
- Tartsa távol a terméket az erősen mágneses tárgyaktól
- A balesetek elkerülése érdekében tartsa távol a terméket, tartozékait és csomagolóanyagait gyermekektől és háziállatoktól. Fennáll a lenyelés és fulladás veszélye.

Figyelmeztetés fulladásveszélyre

A termék és kiegészítői tartalmazhatnak kis részeket, amelyek gyermekektől távol tartandók.

⚠ Vigyázat

FULLADÁSVESZÉLY – KIS RÉSZEK
3 év alatti gyermekek nem használhatják.

[EL]

Σημαντικές Οδηγίες Ασφαλείας

Διαβάστε προσεκτικά τις οδηγίες αυτές εξ ολοκλήρου, πριν χρησιμοποιήσετε το προϊόν. Ανατρέξτε στις ακόλουθες πληροφορίες για να χρησιμοποιείτε το προϊόν με ασφάλεια και για να ελαττώσετε τον κίνδυνο πρόκλησης ηλεκτροπληξίας, βραχυκυκλώματος, βλάβης, πυρκαγιάς, προβλημάτων ακοής ή άλλων επικινδύνων καταστάσεων. Ο ακατάλληλος χειρισμός ενδέχεται να καταστήσει άκυρη την εγγύηση του προϊόντος σας. Για περισσότερες πληροφορίες, ανατρέξτε στην εγγύηση που συνοδεύει το προϊόν.

- Διατηρείτε συνεχώς το προϊόν στεγνό και μην το εκθέτετε σε ακραίες θερμοκρασίες (σεσουάρ, θερμάστρες, εκτεταμένη έκθεση στον ήλιο κτλ.) για να αποφύγετε την οξείδωση ή την παραμόρφωση.
- Το προϊόν δεν πρέπει να εκτίθεται σε νερό και υγρασία. Αν το προϊόν σας είναι ανθεκτικό στην υγρασία, προσέξτε να μην το βυθίζετε σε νερό και μην το εκθέτετε στη βροχή
- Καθαρίζετε το προϊόν μόνο με ένα μαλακό, στεγνό πανί.
- Μην αποσυναρμολογήσετε, ούτε να προσπαθήσετε να επισκευάσετε το προϊόν.
- Μην τρυπήσετε, μη συνθλίψετε και μη βάλετε φωτιά στο προϊόν
- Κρατήστε το προϊόν μακριά από αντικείμενα με ισχυρό μαγνητικό πεδίο
- Κρατήστε το προϊόν, τα εξαρτήματα και τα υλικά συσκευασίας μακριά από παιδιά και κατοικίδια για να αποφύγετε ατυχήματα. Κίνδυνος κατάποσης και πνιγμού.

Προειδοποίηση για κίνδυνο πνιγμού

Αυτό το προϊόν και τα αξεσουάρ του ενδέχεται να περιέχουν μικρά εξαρτήματα, τα οποία πρέπει να φυλάσσονται μακριά από παιδιά.

⚠ Προειδοποίηση

ΚΙΝΔΥΝΟΣ ΠΝΙΓΜΟΥ - Μικρά εξαρτήματα
Ακατάλληλο για παιδιά κάτω των 3 ετών.

[LT]

Svarbios saugos instrukcijos

Prieš naudodamiesi gaminiu, atidžiai perskaitykite visą šią instrukciją. Norėdami saugiai naudoti savo gaminį ir sumažinti elektros šoko, trumpojo jungimo, sugadinimo, gaisro, klausos sutrikimų ar kitų pavojų tikimybę, vadovaukitės toliau pateikta informacija. Dėl netinkamo naudojimo jūsų gaminiui gali būti panaikinta garantija. Norėdami gauti daugiau informacijos, perskaitykite su jūsų produktu pateikiamą garantiją.

- Norėdami išvengti korozijos ar deformacijos, gaminį visada laikykite sausai ir saugokite nuo ekstremalių temperatūrų (plaukų džiovintuvo, šildytuvo, ilgalaikis saulės spindulių poveikis ir pan.).
- Saugokite gaminį nuo vandens ir drėgmės. Jei jūsų gaminys yra atsparus drėgmei, būkite atsargūs ir nemerkite jo į vandenį arba saugokite nuo lietaus poveikio.
- Valykite gaminį tik minkšta, sausa šluoste.
- Neardykite ir nebandykite produktą taisyti patys.
- Nebadykite, nespauskite, neuždekite gaminio.
- Laikykite gaminį atokiau nuo stiprų magnetinį lauką turinčių objektų.
- Laikykite gaminį, priedus ir pakuočių dalis vaikams ir naminiams gyvūnams nepasiekiamoje vietoje, kad išvengtumėte nelaimingų atsitikimų. Nurijimo ir užspringimo pavojus.

Įspėjimas dėl pavojaus užspringti

Šiame produkte ir jo prieduose gali būti smulkių dalių, kurias reikia laikyti atokiai nuo vaikų.

⚠ Perspėjimas

PAVOJUS UŽSPRINGTI – Smulkios dalys
Netinka vaikams jaunesniems nei 3 m. amžiaus.

[CS]

重要安全说明

使用本产品前，请仔细阅读本说明书。请参考以下信息，以安全地使用产品，减少触电、短路、损坏、起火、听力损伤等危险发生的可能。使用不当会使您的产品无法获得保修服务。详情请参阅产品附带的保修说明。

- 始终保持产品干燥，请勿将其暴露在极端温度下（吹风机、加热器，长时间暴露在阳光下等），以免腐蚀或变形。
- 请勿使产品浸水和放在潮湿的环境中。即使您的产品具备防潮功能，也要注意且不要使其浸水或淋雨。
- 仅使用柔软的干布擦拭该产品。
- 请勿拆卸或尝试修理产品。
- 请勿刺穿，挤压或放入火中。
- 使产品远离强磁性物体。
- 请将本产品，配件和包装部件放在儿童和宠物无法接触到的地方，以防止发生意外，产生吞咽和窒息的危险。

关于窒息危险的警告

本产品及其附件可能包含小零件，必须远离儿童。

⚠ 警告

窒息危险 - 小零件

不适合3岁以下的儿童。

[CT]

重要安全說明

使用產品前，請仔細閱讀本說明。為避免觸電、產品短接、損壞、起火、聽力損害或其他危險，請參閱以下資訊獲取產品的安全使用說明。使用不當可能導致您的產品保固失效。詳情請閱讀產品附帶的保固資訊。

- 請務必確保產品乾燥，並不要將其暴露在極端溫度下（吹風機、暖爐、長時間暴露在陽光下等），以避免腐蝕或變形。
- 請勿將產品暴露在水和潮濕的環境中。如果您的產品防潮，請小心避免浸入水中或暴露在雨中
- 請僅使用柔軟的乾布清潔產品。
- 請勿拆卸或嘗試修理產品。
- 請勿刺穿、擠壓或將產品放入火中
- 請將產品遠離帶有強磁場的物件
- 請將本產品，配件和包裝部件放在兒童和寵物無法接觸到的地方，以防止發生意外，產生吞咽和窒息的危險。

關於窒息危險的警告

本產品及其附件可能包含小零件，必須遠離兒童。

⚠ 警告

窒息危險 - 小零件

不適合3歲以下的兒童

[JP]

安全のための重要注意事項

製品を使用する前にこちらのすべてを注意してお読み下さい。製品を安全にご使用いただき、感電、漏電、損傷、火災、聴力障害、またはその他の危険を避けるため、下記の情報をよくお読みください。不適切な取扱いが原因とみなされる場合、製品の保証が無効になる場合があります。詳細については、製品に付属の保証書をお読みください。

- 腐食や変形を防ぐため、製品は常に乾燥した状態に保ち高温（ドライヤー、ヒーター、長時間日光にさらすなど）を避けて下さい。
- 製品を水や蒸気にさらさないで下さい。製品が防湿性を備えている場合でも、製品を水に浸したり雨などにさらさないで下さい。
- 製品は柔らかい乾いた布で清掃して下さい。
- 分解したり、ご自身で修理しようとしないで下さい。
- 製品に穴を開けたり、押しつぶしたり、火を付けないで下さい
- 製品を磁気の強いものに近づけないで下さい。
- 製品、付属品、包装部品を小さなお子様やペットの手の届かない所に保管して下さい。誤飲および窒息する恐れがあります。

窒息の危険性に関するする警告

本製品およびその付属品には、小さなお子様から遠ざけなければならない小さな部品が含まれている場合があります。

⚠ 警告

窒息の危険 - 小さな部品

3歳未満の幼児向けではありません。

[TR]

Önemli Emniyet Yönergeleri

Ürünü kullanmaya başlamadan önce bu yönergeyi dikkatli şekilde ve tam olarak okuyun. Ürününüzü güvenle kullanmanız ve elektrik çarpması, kısa devre, hasar, yangın, duyma kaybı ya da diğer tehlikelerin ortaya çıkma ihtimalini düşürmek için aşağıdaki bilgileri dikkate alın. Yanlış kullanım, ürününüzün garantisini geçersiz kılabilir. Daha fazla bilgi için ürününüzle birlikte gönderilen garanti bilgilerini okuyun.

- Paslanmayı veya deformasyonu önlemek için ürünü her zaman kuru tutun ve aşırı sıcaklıklara (saç kurutma makinesi, ısıtıcı, güneş ışığına uzun süreli maruz bırakma vb.) maruz bırakmayın.
- Ürününüzü su ve neme maruz bırakmayın. Ürününüz neme dayanıklıysa ürününüzü suya daldırmamaya ya da yağmur altında bırakmamaya dikkat edin.
- Ürünü sadece yumuşak ve kuru bir bezle temizleyin.
- Ürününüzü sökmeyin ya da tamir etmeye çalışmayın.
- Ürününüzü delmeyin, ezmeyin ya da yakmayın.
- Ürününüzü güçlü manyetik nesnelerden uzak tutun.
- Kazaları önlemek için ürünü, aksesuarları ve ambalaj parçalarını çocuklardan ve evcil hayvanlardan uzak tutun. Yutma ve boğulma tehlikesi vardır.

Yutma Tehlikesine ilişkin Uyarı

Bu ürün ile aksesuarları, çocuklardan uzak tutulması gereken küçük parçalar içerebilir.

⚠ Uyarı

YUTMA TEHLİKESİ - Küçük parçalar
3 yaşın altındaki çocukların kullanımına uygun değildir.

[BI]

Petunjuk Penting untuk Keselamatan

Baca petunjuk ini hingga selesai dan dengan saksama sebelum mulai menggunakan produk. Baca informasi berikut ini untuk dapat menggunakan produk secara aman, dan untuk mengurangi kemungkinan sengatan listrik, korsleting, kerusakan, kebakaran, gangguan pendengaran, atau bahaya lainnya. Penanganan yang tidak benar dapat menghanguskan garansi produk Anda ini. Untuk informasi selengkapnya, baca garansi yang disertakan bersama produk Anda.

- Selalu simpan produk di tempat kering dan jangan paparkan produk pada suhu ekstrem (hairdryer, pemanas, paparan terus-menerus pada sinar matahari, dll.) untuk menghindari korosi atau perubahan bentuk.
- Jangan biarkan produk terkena air atau kelembapan. Jika produk Anda tahan lembap, berhati-hatilah dan jangan mencelupkannya ke dalam air atau memaparkannya pada air hujan
- Bersihkan produk hanya dengan kain yang lembut dan kering.
- Jangan membongkar atau mencoba memperbaiki produk.
- Jangan menusuk, meremukkan, atau mengenakan api pada produk ini.
- Jauhkan produk dari benda dengan daya magnet kuat.
- Simpan produk, aksesori, dan komponen kemasan jauh dari jangkauan anak-anak dan hewan peliharaan untuk mencegah kecelakaan. Bahaya tertelan dan tersedak.

Peringatan Bahaya Tersedak

Produk ini dan aksesorinya dapat mengandung komponen kecil yang harus dijauhkan dari anak-anak.



Peringatan

BAHAYA TERSEDAK - Komponen Kecil
Tidak untuk anak-anak berusia di bawah 3 tahun.

[AR]

تعليمات السلامة المهمة

اقرأ هذه التعليمات كاملةً وبحرص قبل استخدام المنتج. راجع المعلومات التالية لاستخدام منتجك بشكل آمن، وتقليل فرص حدوث الصدمة الكهربائية، أو تقصير الدائرة، أو التلف، أو الحريق، أو الإعاقة السمعية، أو الأخطار الأخرى. قد يؤدي الاستعمال غير السليم إلى إبطال ضمان منتجك. لمزيد من المعلومات، اقرأ الضمان المتاح مع منتجك.

- احرص دائمًا على جفاف المنتج ولا تعرّضه إلى درجات الحرارة الشديدة (مجفف الشعر، أو السخان، أو تعرّضه لأشعة الشمس لفترة طويلة، وغير ذلك) لتجنب تآكله أو تشوهه.
- احرص على عدم تعرّض منتجك إلى الماء أو الرطوبة. إذا كان منتجك مقاومًا للرطوبة، فتوخَّ الحذر ألا تغمره في الماء، أو تعرّضه للمطر
- لا تنظّف المنتج إلا باستخدام قطعة قماش ناعمة وجافة.
- لا تفُكّك المنتج أو تحاول إصلاحه.
- احذر من ثقب المنتج، أو كسره، أو إشعال النار فيه
- احفظ المنتج بعيدًا عن الأجسام ذات الجذب المغناطيسي القوي
- احفظ المنتج، وملحقاته وقطع التغليف بعيدًا عن متناول الأطفال أو الحيوانات الأليفة لمنع وقوع الحوادث وتجنب خطر البلع والاختناق.

تحذير عن خطر الاختناق

قد يحتوي هذا المنتج وملحقاته على أجزاء صغيرة يجب الاحتفاظ بها بعيدًا عن متناول الأطفال.

تحذير ⚠

خطر الاختناق - أجزاء صغيرة

ليس للأطفال الذين تقل أعمارهم عن 3 أعوام.

The following sections contain notices for various countries.

CAUTION:

This product is intended for use with FCC/CE certified computer equipment. Please check the equipment operating/installation manual and/or with the equipment manufacturer to verify/confirm if your equipment is suitable prior to the installation or use of the product.

Notice for USA

Federal Communication Commission (FCC) Interference Statement

FCC Part 15: This equipment has been tested and found to comply with the limits for a Class B digital device, pursuant to Part 15 of the FCC Rules. These limits are designed to provide reasonable protection against harmful interference in a residential installation. This equipment generates, uses and can radiate radio frequency energy and, if no installed and used in accordance with instructions, may cause harmful interference to radio communications. However, there is no guarantee that interference will not occur in a particular installation. If this equipment does cause harmful interference to radio or television reception, which can be determined by turning the equipment off and on, the user is encouraged to try to correct the interference by one or more of the following measures:

- Reorient or relocate the receiving antenna.
- Increase the separation between the equipment and receiver.
- Connect the equipment to an outlet on a circuit different from that to which the receiver is connected.
- Consult the dealer or an experienced radio/TV technician for help.

This device complies with part 15 of the FCC Rules. Operation is subjected to the following two conditions:

1. This device may not cause harmful interference, and
2. This device must accept any interference received, including interference that may cause undesired operation.

CAUTION: To comply with the limits of the Class B digital device, pursuant to Part 15 of the FCC Rules, this device must be installed with computer equipment certified to comply with Class B limits.

All cables used to connect to the computer and peripherals must be shielded and grounded. Operation with non-certified computers or non-shielded cables may result in interference to radio or television reception.

MODIFICATION: Any changes or modifications not expressly approved by the grantee of this device could void the user's authority to operate the device.

Federal Communication Commission (FCC) Radiation Exposure Statement
This equipment complies with FCC radiation exposure limits set forth for an uncontrolled environment.

This equipment should be installed and operated with minimum distance 20cm between the radiator and your body. This transmitter must not be co-located or operating in conjunction with any other antenna or transmitter.

Notice for Canada

This device contains licence-exempt transmitter(s)/receiver(s) that comply with Innovation, Science and Economic Development Canada's licence-exempt RSS(s). Operation is subject to the following two conditions:

1. This device may not cause interference.
2. This device must accept any interference, including interference that may cause undesired operation of the device.

L'émetteur/récepteur exempt de licence contenu dans le présent appareil est conforme aux CNR d'Innovation, Sciences et Développement économique Canada applicables aux appareils radio exempts de licence. L'exploitation est autorisée aux deux conditions suivantes:

1. L'appareil ne doit pas produire de brouillage;
2. L'appareil doit accepter tout brouillage radioélectrique subi, même si le brouillage est susceptible d'en compromettre le fonctionnement.

To comply with RSS 102 RF exposure compliance requirements, a separation distance of at least 20cm must be maintained between the antenna of this device and all persons.

Pour se conformer aux exigences de conformité CNR 102 RF exposition, une distance de séparation d'au moins 20 cm doit être maintenue entre l'antenne de cet appareil et toutes les personnes.

MODIFICATION: Any changes or modification not expressly approved by the grantee of this device could void the user's authority to operate the device.

Toute modification non approuvée explicitement par le fournisseur de licence de l'appareil peut entraîner l'annulation du droit de l'utilisateur à utiliser l'appareil.

SUPPLIER'S DECLARATION OF CONFORMITY
According to CFR Title 47 §2.1077

Importer's Name:	Creative Labs, Inc.
Importer's Address:	1900 McCarthy Boulevard Suite 103, Milpitas, CA 95035 Tel: (408)428-6600 / (408) 391 6961

declares under its sole responsibility that the product

Trade Name:	Creative
Model Numbers:	MF8465
Product Name:	Sound Blaster GS3

has been tested according to the FCC / CISPR22 requirement for Class B devices and found compliant with the following standards:

EMI/EMC: ANSI C63.4 & C63.10, FCC Part 15 Subpart B & C
Complies with Canadian ICES-003 Class B & RSS-247 standards

This device complies with part 15 of the FCC Rules.
Operation is subject to the following two conditions:

1. This device may not cause harmful interference, and
2. this device must accept any interference received, including interference that may cause undesirable operation.

Le présent appareil est conforme aux CNR d'Industrie Canada applicables aux appareils radio exempts de licence.

L'exploitation est autorisée aux deux conditions suivantes:

1. l'appareil ne doit pas produire de brouillage, et
2. l'utilisateur de l'appareil doit accepter tout brouillage radioélectrique subi, même si le brouillage est susceptible d'en compromettre le fonctionnement.

Supplementary Information:	Robert Gilsdorf Director, Business Development and Sales Creative Labs, Inc. 1 March 2024

European Compliance

This product complies with all applicable directives. A copy of the EU DoC is available at Creative website.

CAUTION: To comply with the Europe CE requirement, this device must be installed with CE certified computer equipment which meet with Class B limits.

All cables used to connect this device must be shielded, grounded and no longer than 3m in length. Operation with non-certified computers or incorrect cables may result in interference to other devices or undesired effects to the product.

MODIFICATION: Any changes or modifications not expressly approved by Creative Technology Limited or one of its affiliated companies could void the user's warranty and guarantee rights.

The insulating coating on the device also serves the purpose of ESD protection.

[FR] Conformité européenne

Ce produit est conforme à l'ensemble des directives en vigueur. Une copie de la DoC pour l'UE est disponible sur le site Web de Creative.

ATTENTION : pour respecter les critères CE d'Europe, cet appareil doit être installé avec du matériel informatique certifié CE respectant les limites de la classe B.

Tous les câbles utilisés pour connecter cet appareil doivent être blindés, reliés à la terre et ne pas faire plus de 3 m de long. L'utilisation d'ordinateurs non certifiés ou de câbles inappropriés peut entraîner des interférences avec d'autres appareils ou des effets indésirables sur le produit.

MODIFICATION : toute modification non approuvée explicitement par Creative Technology Limited ou l'une de ses sociétés affiliées peut entraîner l'annulation de la garantie et des droits de garantie de l'utilisateur.

Le revêtement isolant sur les appareils apporte également une protection ESD.

[CZ] Evropská shoda

Tento produkt splňuje všechny platné směrnice. Znění prohlášení o shodě pro EU je k dispozici na webu společnosti Creative.

UPOZORNĚNÍ: Aby toto zařízení splňovalo evropský požadavek CE, musí být nainstalováno s počítačovým vybavením s certifikátem CE, které splňuje limity pro zařízení třídy B.

Veškeré kabely používané pro připojení tohoto zařízení musí být stíněné, uzemněné a nesmí být delší než 3 metry. Při používání s necertifikovanými počítači nebo nesprávnými kabely může dojít k rušení jiných zařízení nebo k nežádoucím vlivům na produkt.

ÚPRAVY: Jakékoli změny nebo úpravy, které nebyly vysloveně schváleny společností Creative Technology Limited nebo některou z jejích dceřiných společností, mohou způsobit propadnutí záruky uživatele a záručních práv.

Izolační vrstva na zařízení slouží rovněž pro účely ochrany před elektrostatickým výbojem.

[DE] Einhaltung der europäischen Bestimmungen

Dieses Produkt entspricht allen gültigen Richtlinien. Die EU-Konformitätserklärung ist über die Creative- Website erhältlich.

ACHTUNG: Um die Anforderungen der europäischen CE-Norm zu erfüllen, muss dieses Produkt an einem CE-geprüften Computer der Klasse B angeschlossen werden. Alle Verbindungskabel zu diesem Gerät müssen abgeschirmt und geerdet sein und dürfen nicht länger als 3 m sein. Der Betrieb

mit nicht zertifizierten Computern oder nicht ordnungsgemäßen Kabeln kann zu Störungen anderer Geräte oder unerwünschten Auswirkungen auf das Produkt führen.

MODIFIZIERUNG: Jegliche Änderung oder Modifizierung des Produkts, die nicht ausdrücklich von Creative Technology Limited oder einer der zugehörigen Firmen genehmigt worden ist, kann für den Benutzer zum Erlöschen der Garantie und der Gewährleistungsrechte führen.

Die isolierende Beschichtung der Geräte dient auch dem ESD-Schutz.

[DA] Overholdelse af Europæiske regler og standarder

Dette produkt overholder alle gældende direktiver, en kopi af EU-overensstemmelseserklæringen er tilgængelig på creatives websted.

ADVARSEL: For at overholde Europe CE-kravet, skal denne enheden installeres med CE-certificeret computerudstyr, der opfylder klasse B-grænserne. Alle kabler der anvendes til at tilslutte enheden skal være skærmede, jordforbundne og ikke længere end 3 m lange. Drift med ikke-certificerede computere og ukorrekte kabler kan medføre interferens for andre enheder eller uønskede effekter på produktet.

MODIFIKATION: Enhver ændring eller modifikation, der ikke er udtrykkeligt godkendt af Creative Technology Limited eller et associerede selskab, vil gøre brugerens garanti og garanterede rettigheder ugyldig.

Den isolerende belægning på enhederne er også ESD-beskyttelse.

[EL] Ευρωπαϊκή συμμόρφωση

Το παρόν προϊόν συμμορφώνεται με όλες τις ισχύουσες οδηγίες και ένα αντίγραφο της δήλωσης πιστότητας της ΕΕ είναι διαθέσιμο στον ιστότοπο της Creative.

ΠΡΟΣΟΧΗ: Για τη συμμόρφωση με τις απαιτήσεις του ευρωπαϊκού CE, αυτή η συσκευή θα πρέπει να εγκατασταθεί σε εξοπλισμό υπολογιστή με πιστοποίηση CE ο οποίος πληροί τα όρια της κατηγορίας Β. Όλα τα καλώδια που χρησιμοποιούνται για τη σύνδεση της συσκευής θα πρέπει να είναι θωρακισμένα, γειωμένα και να μην υπερβαίνουν σε μήκος τα 3μ. Η λειτουργία με μη πιστοποιημένους υπολογιστές ή λάθος καλώδια μπορεί να οδηγήσει σε παρεμβολές με άλλες συσκευές ή ανεπιθύμητες επιδράσεις στο προϊόν.

ΤΡΟΠΟΠΟΙΗΣΗ: Οι όποιες αλλαγές ή τροποποιήσεις που δεν έχουν εγκριθεί ρητά από την Creative Technology Limited ή κάποια από τις θυγατρικές της ενδέχεται να ακυρώσουν την εγγύηση του χρήστη και τα δικαιώματα που απορρέουν από αυτήν.

Η μονωτική επικάλυψη στις συσκευές προσφέρει επίσης προστασία από ηλεκτροστατική εκκένωση.

[ES] Homologación para Europa

Este producto cumple con todas las directivas aplicables; hay una copia del Documento de conformidad de la UE disponible en el sitio web de Creative.

ATENCIÓN: para cumplir con los requisitos de Homologación para Europa, este dispositivo debe instalarse con un equipo informático con certificación CE que cumpla los límites de la Clase B. Todos los cables utilizados para conectar este dispositivo deben estar protegidos, conectados a tierra y no tener más de 3 m de longitud. El funcionamiento del dispositivo con equipos no certificados o cables incorrectos podría provocar interferencias a otros dispositivos o efectos no deseados al producto.

MODIFICACIÓN: los cambios o modificaciones no aprobados expresamente por Creative Technology Limited o una de sus empresas afiliadas podrían invalidar la garantía del usuario y los derechos de la garantía.

El revestimiento aislante en los dispositivos sirve también el propósito de protección ESD.

[FI] Eurooppalainen yhdenmukaisuus

Tämä tuote noudattaa kaikkia siihen sovellettavia direktiivejä.
Kopio EU-vaatimustenmukaisuusvakuutuksesta on saatavana Creativen sivuilta.

VAROITUS: Jotta tämä laite noudattaisi Euroopan CE-vaatimuksia , tämä laite on asennettava CEsertifioituun tietokoneeseen, joka noudattaa luokan B rajoituksia. Kaikki tämän laitteen liittämiseen käytetyt kaapelit tulee suojata ja maadoittaa eivätkä ne saa olla 3 m pidempiä. Luokan rajoituksia noudattamattoman tietokoneen tai vääränlaisten kaapeleiden käyttäminen voi aiheuttaa häiriöitä muihin laitteisiin tai haitata itse laitteen toimintaa.

MUOKKAUKSET: Muutokset tai muokkaukset, joita Creative Technology Limited tai sen tytäryhtiöt eivät nimenomaisesti ole hyväksyneet, voivat mitätöidä tuotteelle annetun takuun.

Laitteiden eristävä pinnoite toimii myös ESD-suojana.

[HU] Európai megfelelőség

Ez a termék megfelel minden vonatkozó irányelvnek, az EU DoC másolata elérhető a Creative weboldalán.

FIGYELEM!: Az európai CE követelmények teljesítéséhez ezt a készüléket a B kategóriájú értékeknek megfelelő, CE minősítésű számítógéppel együtt kell telepíteni. A készülék csatlakoztatására használt valamennyi kábelnek árnyékoltnak és földeltnek kell lennie, továbbá hosszúsága nem haladhatja meg a 3 métert. A nem hitelesített számítógépekkel vagy helytelen kábelekkel való használat más készülékek zavarását vagy a termék nem kívánatos befolyásolását okozhatja.

MÓDOSÍTÁS: Minden módosítás vagy változtatás, amit kifejezetten nem hagyott jóvá a Creative Technology Limited vagy valamelyik leányvállalata, érvényteleníthetí a készülék garanciáját és felhasználó garanciális jogait.

Az eszközökön található szigetelőanyag-bevonat szikrakisülés elleni védelmet is biztosít.

[IT] Conformità alle normative europee

Questo prodotto è conforme a tutte le direttive applicabili, una copia del DoC UE è disponibile sul sito Web di Creative.

ATTENZIONE: ai fini della conformità con i requisiti del marchio CE europeo, il dispositivo deve essere installato in un computer certificato CE conforme ai limiti di Classe B. Tutti i cavi usati per collegare il dispositivo devono essere schermati, dotati di idonea messa a terra e avere una lunghezza massima di 3 metri. L'uso del dispositivo con computer non certificati o cavi non idonei può provocare interferenze ad altri dispositivi nonché danneggiare il prodotto stesso.

MODIFICHE: eventuali modifiche o alterazioni non espressamente approvate da Creative Technology Limited o dalle sue società controllate possono rendere nulli la garanzia e il diritto dell'utente a utilizzare il prodotto.

Il rivestimento isolante sui dispositivi funge anche da protezione ESD.

[LT] Europos Sąjungos atitiktis

Šis produktas atitinka visų galiojančių direktyvų reikalavimus, ES dokumento kopiją galima rasti „Creative“ interneto svetainėje.

ATSARGIAI: Tam, kad šis prietaisas atitiktų Europos Sąjungos „CE“ reikalavimus, jis turi būti įdiegtas į „CE“ sertifikuotą kompiuterinę įrangą, atitinkančią „B“ klasės ribas. Visi su šiuo prietaisu naudojami laidai turi būti ekranuoti, įžeminti ir neviršyti 3 m ilgio. Nesertifikuotų kompiuterių ar netinkamų laidų naudojimas gali tapti trikdžių kitiems prietaisams arba nepageidaujamų šio gaminio veikimo pasekmių priežastimi.

MODIFIKAVIMAS: Bet kokie pakeitimai ar modifikavimai neturint aiškiai patvirtinto „Creative Technology Limited“ ar vienos iš su ja susijusių bendrovių leidimo gali panaikinti vartotojo garantiją ir garantijos teises.

Įtaisų izoliacinė danga taip pat naudojama ESD apsaugai.

[NL] Europese naleving

Dit product voldoet aan alle van toepassing zijnde richtlijnen, een kopie van de EU DoC die beschikbaar is op de website van Creative.

LET OP: Om te voldoen aan de Europese CE-norm, moet dit apparaat zijn geïnstalleerd in computerapparatuur die CE-gecertificeerd is voor de Klasse B-limieten.
Alle kabels die worden gebruikt om dit apparaat aan te sluiten, moeten zijn afgeschermd en geaard, en mogen niet langer dan 3 meter zijn. Gebruik met niet-gecertificeerde computers of incorrecte kabels kan leiden tot interferentie van andere apparaten of ongewenste effecten op het product.

AANPASSING: Alle wijzigingen of modificaties die niet uitdrukkelijk zijn goedgekeurd door Creative Technology Limited of een van de gelieerde maatschappijen, kunnen ertoe leiden dat de rechten van de gebruiker met betrekking tot garantie en vrijwaring vervallen.

De isolerende coating op de apparaten dient ook voor ESD-bescherming.

[NO] Europeisk samsvar

Dette produktet er i samsvar med alle gjeldende direktiver, en kopi av EU DoC er tilgjengelig på Creatives nettsted.

ADVARSEL: For å overholde det europeiske CE-kravet må denne enheten installeres med CE-sertifisert datautstyr som tilfredsstiller klasse B-grensene. Alle kabler som kobles til enheten må være skjermet, jordet og ikke lenger enn 3 m i lengde. Bruk av ikke-sertifiserte datamaskiner eller feil kabler kan føre til forstyrrelse av andre enheter eller uønsket effekt på produktet.

MODIFIKASJON: Eventuelle endringer eller modifikasjoner som ikke uttrykkelig er godkjent av Creative Technology Limited eller et av dets tilknyttede selskaper, kan ugyldiggjøre garantien eller garantirettighetene.

Det isolerende belegget på enhetene tjener også formålet med ESD-beskyttelse.

[PL] Zgodność z przepisami europejskimi

Niniejszy produkt jest zgodny z wszystkimi obowiązującymi dyrektywami. Kopia deklaracji zgodności UE jest dostępna w witrynie internetowej firmy Creative.

UWAGA: Aby uzyskać zgodność z wymogami europejskiej normy CE urządzenie musi być zainstalowane wraz ze sprzętem komputerowym mającym certyfikat CE z ograniczeniami klasy B. Wszystkie przewody używane do podłączania niniejszego urządzenia muszą być ekranowane, uziemione i nie dłuższe niż 3 metry. Użytkowanie z komputerami nie posiadającymi certyfikatów lub wykorzystanie niewłaściwych przewodów może powodować zakłócenia pracy innych urządzeń lub opisywanego urządzenia.

MODYFIKACJE: Dokonanie jakichkolwiek zmian lub modyfikacji, na które firma Creative Technology Limited lub spółki z nią stowarzyszone nie udzielają wyraźnej zgody, może doprowadzić do unieważnienia praw gwarancji i rękojmi użytkownika.

Powłoka izolacyjna na urządzeniach służy również ochronie ESD.

[PT] Conformidade Europeia

Este produto cumpre todas as diretivas aplicáveis, estando disponível uma cópia do Doc. da UE no website da Creative.

ATENÇÃO: De modo a cumprir com os requisitos da marca CE Europeia, este dispsotivo deve ser instalado com equipamento informático com certificação CE que cumpra com os limites de Classe B limits. Todos os cabos usados para ligar este dispositivo devem ser blindados, ligados à terra e não devem exceder os 3m de comprimento. O funcioanemnto com computadores não certificados ou cabos incorrectos pode resultar em interferências em outros dispositivos ou provocar efeitos indesejados no produto.

MODIFICAÇÃO: Quaisquer alterações ou modificações que não sejam expressamente aprovadas pela Creative Technology Limited ou por uma das suas afiliadas, pode anular a garantia do utilizador e os direitos inerentes à mesma.

O revestimento isolante nos dispositivos tem também a finalidade de proteção antiestática.

[RU] Соответствие европейским нормам

Данное изделие соответствует всем применимым директивам, копия декларации о соответствии ЕС доступна на веб-сайте Creative.

ВНИМАНИЕ! Для обеспечения соответствия европейским требованиям CE, это устройство должно устанавливаться с компьютерным оборудованием, сертифицированным по стандарту CE и удовлетворяющим нормам класса B. Все кабели, используемые для подключения данного устройства, должны быть экранированы, заземлены и иметь длину не более 3 м. Работа с несертифицированными компьютерами или неподходящими кабелями может привести к возникновению помех другим устройствам или негативному влиянию на работу самого изделия.

ИЗМЕНЕНИЯ КОНСТРУКЦИИ Любые изменения конструкции, на которые не было получено прямое разрешение компании Creative Technology Limited или ее дочерней компании, может привести к аннуляции гарантии и связанных с нею прав.

Изолирующее покрытие на устройствах также служит для защиты от электростатического разряда.

[SK] Dodržiavanie predpisov Európskej únie

Tento výrobok vyhovuje požiadavkám všetkých platných smerníc; kópia vyhlásenia o zhode pre EÚ je dostupná na webovej lokalite Creative.

VAROVANIE: Toto zariadenie musí byť nainštalované s pocítacovým zariadením s certifikáciou CE, ktoré splna limity triedy B, aby bolo v súlade s európskymi požiadavkami CE. Všetky káble použité na pripojenie tohto zariadenia musia byť tienené, uzemnené a nie dlhšie ako 3 m. Prevádzka pomocou necertifikovaných pocítacov alebo nesprávnych káblov môže mať za následok rušenie iných zariadení alebo nežiaduce úcinky na výrobok.

ÚPRAVY: Akékolvek zmeny alebo úpravy, ktoré neboli výslovne odsúhlasené spolocnosťou Creative Technology Limited alebo jednou z jej sesterských spolocností, môžu zrušiť platnosť záruky a zárucných práv používatela.

Izolačný povlak na zariadeniach slúži aj na ochranu pred elektrostatickým výbojom.

[SV] Europeisk efterlevnad

Denna produkt uppfyller samtliga tillämpliga direktiv. En kopia av EU-dokumenten finns på Creatives webbplats.

VARNING: För att uppfylla CE-kraven i Europa måste denna produkt installeras med CE-certifierad

datorutrustning som uppfyller gränsvärdena för klass B. Alla kablar som används för anslutning av denna produkt måste vara avskärmade, jordade och får inte vara längre än 3 m. Användning med icke certifierade datorer eller felaktiga kablar kan leda till interferens på annan utrustning eller oönskade effekter på produkten.

MODIFIERING: Alla förändringar och modifieringar som inte är uttryckligen tillåtna av Creative Technology limited eller något av dess filialföretag kan göra användarens garanti och garantirättigheter ogiltiga.

Den isolerande beläggningen på enheterna fungerar även som ESD-skydd.

[TR] Avrupa Uyumu

Bu ürün, yürürlükteki tüm direktiflere uygundur, creative web sitesinden EU DoC'nin bir kopyasına ulaşabilirsiniz.

DİKKAT: Avrupa CE gereksinimleriyle uyumlu olması için bu cihazın, B Sınıfı sınırlarına uygun olan CE sertifikalı bilgisayar donanımları ile birlikte kurulması gerekir. Bu cihazı bağlamak için kullanılan tüm kabloların koruyuculu ve topraklanmış olması ve 3 metreden uzun olmaması gerekir. Sertifikalı olmayan bilgisayarlarla veya yanlış kablolarla birlikte kullanılması, diğer cihazların düzgün çalışmamasına veya üründe istenmeyen etkiler görülmesine neden olabilir.

DEĞİŞİKLİKLER: Creative Technology Limited veya bağlı şirketlerinden biri tarafından açıkça onaylanmamış tüm değişiklikler kullanıcının garanti ve teminat haklarını geçersiz kılabilir.

Cihazların üzerindeki yalıtım kaplaması ayrıca Elektrostatik Deşarj koruması amacını da taşır.

Notice for Korea

B급 기기
(가정용 방송통신기자재)
이 기기는 가정용 (B급)전자파적합기기로서 주로 가정에서 사용하는 것을 목적으로 하며, 모든 지역에서 사용할 수
있습니다.

Class B Equipment
(For Home Use Broadcasting & Communication Equipment)
This equipment is home use (Class B) electromagnetic wave suitability equipment and to be used mainly at home an it can be used in all areas.

Notice for Korea

(Bluetooth 장치에 대한 추가 지침)
• Bluetooth 장치의 단파 무선 주파수 신호는 다른 전자 및 의료 장비의 작동에 영향을 미칠 수 있습니다.
• 사용이 금지된 곳에서는 장치를 끄십시오. 의료 기관, 항공기, 급유 지점, 자동문, 자동 화재 경보기 또는
기타 자동으로 제어되는 장치 근처에서는 사용하지 마십시오.
• 이 장치를 심장 박동 조절 장치 및 기타 의료 장비에서 최소 20cm 멀리 두십시오. 라디오파가 심장 박동 조절 장치 및 기타 의료 장비의 작동에 손상을 끼칠 수 있습니다.

Notice for Taiwan

敬告使用者:
1. 本產品使用時，不致造成違反低功率電波輻射性電機管理辦法之控制、調整及開關之使用方法。
2. 本產品不得任意調整更改各項零件或對於發射之功率影響之作為，若有操作問題請與本公司人員聯繫；並由本公司負起監督及維修之責任。
3. 根據交通部低功率電波輻射性電機管理辦法規定:

取得審驗證明之低功率射頻器材，非經核准，公司、商號或使用者均不得擅自變更頻率、加大功率或變更原設計之特性及功能。

低功率射頻器材之使用不得影響飛航安全及干擾合法通信；經發現有干擾現象時，應立即停用，並改善至無干擾時方得繼續使用。前述合法通信，指依電信管理法規定作業之無線電通信。低功率射頻器材須忍受合法通信或工業、科學及醫療用電波輻射性電機設備之干擾。

Taiwan-CNS 15663第5節「含有標示」聲明書 (ROHS)

依經濟部標準檢驗局檢驗標準 CNS 15663 第 5 節 「含有標示」之規定將限用物質含有情況標示於網站 ,限用物質含有情況標示聲明如下:

限用物質含有情況標示聲明書
Declaration of the Presence Condition of the Restricted Substances Marking

設備名稱/Equipment name：條形音箱（型式）/Type designation (Type)：MF8465						
單元Unit	限用物質及其化學符號 Restricted substances and its chemical symbols					
	鉛 Lead (Pb)	汞Mercury (Hg)	鎘 Cadmium (Cd)	六價鉻 Hexavalent chromium (Cr+6)	多溴聯苯 Polybrominated biphenyls (PBB)	多溴二苯醚 Polybrominated diphenyl ethers (PBDE)
電路板組件	-	o	o	o	o	o
電線組件	-	o	o	o	o	o
連接器	-	o	o	o	o	o
喇叭	-	o	o	o	o	o
電線	-	o	o	o	o	o
金屬部件	-	o	o	o	o	o
非金屬部件	o	o	o	o	o	o

備考1.〝超出0.1 wt %〞及〝超出0.01 wt %〞係指限用物質之百分比含量超出百分比含量基準值。
備考2.〝○〞係指該項限用物質之百分比含量未超出百分比含量基準值。
備考3.〝－〞係指該項限用物質為排除項目。
Note 1：“Exceeding 0.1 wt %” and “exceeding 0.01 wt %” indicate that the percentage content of the restricted substance exceeds the reference percentage value of presence condition.
Note 2：“○” indicates that the percentage content of the restricted substance does not exceed the percentage of reference value of presence.
Note 3：The “—” indicates that the restricted substance corresponds to the exemption.

Vietnam RoHS Statement

This product is in compliance with Circular 30/2011/TTBCT of the Ministry of Trade of the Socialist Republic of Vietnam ("Circular"), it does not contain the following substances in concentration greater than the Maximum Limit value as specified in the Circular.

Substance	Maximum Limit (ppm)[1, 2]
lead	1000
mercury	1000
cadmium	100
hexavalent chromium	1000
polybrominated biphenyls (PBB)	1000
polybrominated diphenyl ethers (PBDE)	1000

[1] Maximum Limit does not apply to applications exempted from the Circular.
[2] Maximum Limit refers to concentration by weight in homogeneous materials.

Ukraine RoHS Statement

Обладнання відповідає вимогам Технічного регламенту щодо обмеження використання деяких небезпечних речовин в електричному та електронному обладнанні, затвердженого постановою Кабінету Міністрів України від 3 грудня 2008 № 1057

Notice for Australia

Notice for Malaysia

MCMC
CIDF19000207

China RoHS Disclosure Table



此图示为“电子信息产品污染控制标志”，是企业用于声明其产品符合《电子信息产品污染控制管理办法》有关标识要求的唯一有效标志。图示中间的数字明示电子信息产品的环保使用期限（单位为年，起始日期为产品的生产日期）；图形外圈由带有箭头的线条组成一个循环起来的圆，表示该电子信息产品可回收利用。此图示含义为：该电子信息产品可能含有某些有毒有害物质（如下表所示），在环保使用期限内可以放心使用，超过环保使用期限之后则应该进入回收循环系统。

部件名称	有毒有害物质或元素									
	铅 (Pb)	汞 (Hg)	镉 (Cd)	六价铬 (Cr6+)	多溴联苯 (PBB)	多溴二苯醚 (PBDE)	邻苯二甲酸二(2-乙基已)酯 (DEHP)	邻苯二甲酸二丁酯 (DBP)	邻苯二甲酸丁苄酯 (BBP)	邻苯二甲酸二异丁酯 (DIBP)
电路板组件	x	o	o	o	o	o	o	o	o	o
电缆组件	x	o	o	o	o	o	o	o	o	o
线材/连接器	x	o	o	o	o	o	o	o	o	o
** 喇叭	x	o	o	o	o	o	o	o	o	o
** 电池*	x	o	o	o	o	o	o	o	o	o
** 适配器	x	o	o	o	o	o	o	o	o	o
** 遥控器	x	o	o	o	o	o	o	o	o	o
非金属部件/塑料部件	o	o	o	o	o	o	o	o	o	o
金属部件	x	o	o	o	o	o	o	o	o	o

本表格依据 SJ/T 11364 的规定编制。

“o” : 表示该有害物质在该部件所有均质材料中的含量均在 GB/T 26572 规定的限量要求以下。

“x” : 表示该有害物质至少在该部件的某一均质材料中的含量超出 GB/T 26572 规定的限量要求。

* : 各个型号的产品规格及所含部件可能有所不同，
应将产品中的任何可充电电池组脱离系统单独考虑，因为电池组的“环保使用期限”可能比整个系统的要短，一般为5年。

** : 仅适用于某些产品

Notice for Singapore

Complies with
IMDA Standards
DA107311

CREATIVE

EN. Safety and Regulatory Information
FR. Informations sur la sécurité et la réglementation
ES. Información regulatoria y sobre seguridad
CS. 安全说明与规章信息
CT. 安全和規章資訊
JP. 安全および規制情報
TR. Güvenlik Bilgileri ve Düzenleyici Bilgiler
AR. معلومات تنظيمية ومعلومات حول السلامة

P/N: 03MS000000143 Rev B

EN IMPORTANT REGULATORY SAFETY INSTRUCTIONS

Use a mains plug / cord that is appropriate for your country or region. DO NOT operate the product with other power sources.
Water and Moisture
CAUTION: Do not expose this apparatus to dripping or splashing fluids, and ensure that no objects filled with liquids, such as vases, are placed on the apparatus.
Placement
Place the product near a socket outlet, which is easily accessible.
Servicing
Do not attempt to service any part of the product yourself as opening or removing covers may expose you to dangerous voltage or other hazards. Refer all servicing to qualified service personnel.

FOR PRODUCT(S) WITH BUILT-IN POWER SUPPLY

Safety Warnings on Bottom or Rear of Product Enclosure

The lightning flash and arrowhead within an equilateral triangle is intended to alert the user to the presence of non-insulated, "dangerous voltage" within the product(s)'s enclosure that may be of sufficient magnitude to constitute risk of electric shock.

The exclamation point within an equilateral triangle is intended to alert the user to the presence of important operating and servicing instructions in the literature accompanying this product(s).

This Equipment is for [ ] only.

This Equipment is a Class II or double insulated electrical appliance. It has been designed in such a way that it does not require a safety connection to electrical earth.

Markings on the Power switch. "I" means product is powered on and "0" means the product is cut off from mains supply. - Applicable for product(s) only.

WARNING
DO NOT OPEN
TO PREVENT THE RISK OF ELECTRIC SHOCK, DO NOT REMOVE COVER (OR BACK). NO USER-SERVICEABLE PARTS INSIDE. REFER SERVICING TO QUALIFIED SERVICE PERSONNEL.

TO PREVENT ELECTRIC SHOCK HAZARD, DO NOT CONNECT TO MAINS POWER SUPPLY WHILE CASELLE IS REMOVED. - WHERE APPLICABLE. TO REDUCE THE RISK OF FIRE OR ELECTRIC SHOCK, DO NOT EXPOSE THIS APPARATUS TO RAIN OR MOISTURE.

For product(s) with grounding plug, a built-in protective earth contact will be provided for grounding connection. For detachable power cordset, the mains plug and appliance coupler used as the disconnecting device, shall remain readily operable. For built-in power switch is used as the disconnect device, it shall remain readily operable. For main-readily operable. Where an all-pole mains switch is used as the disconnect device, it shall remain readily operable.

Additional guidelines for wireless devices
- The short-wave radio frequency signals of a wireless device may impair the operation of other electronic and medical devices.
- Switch off the device where it is prohibited. Do not use the device in medical facilities, aircraft, refueling points, close to automatic doors, automatic fire alarms or other automatically controlled devices.
- Keep this device at least 20 cm from pacemakers and other medical devices. Radio waves may impair the operation of pacemakers and other medical devices.
- Do not attempt to remove the embedded battery.
- Do not attempt to remove the embedded battery.
- The product must be disposed of according to local environmental regulations. To replace the battery, return your product to your regional support office. For product service information, go to **www.creative.com.**
- Do not expose to excessive heat such as sunshine, fire or the like.

CAUTION: Risk of explosion if battery is replaced by incorrect types. Replace only with the same or equivalent type.

For models with removable batteries
- This battery must be recycled or disposed of properly. Contact local agencies for recycling and disposal information.
- Do not allow metal objects to touch the terminals of your battery.
- If there is leakage, an offensive odor, discoloration or deformation during charging or use, remove the battery and do not use it again.
- Clean your hands well before eating or touching your eyes, for example, your eyes.
- Do not use the battery for purposes other than such as sunshine, fire or the like.
- Remove the batteries when not in use if you do not intend to use the product.
- Disposal of a battery into fire or a hot oven, or mechanically crushing or cutting of a battery, that can result in an explosion.
- Leaving a battery in an extremely high temperature surrounding environment that can result in an explosion or the leakage of flammable liquid or gas.
- A battery subjected to extremely low air pressure that may result in an explosion or the leakage of flammable liquid or gas.
- The following statement only applicable to products containing "CR" type lithium coin cells:
  Perchlorate material special handling may apply see www.dtsc.ca.gov/hazardouswaste/perchlorate

CAUTION: Risk of explosion if battery is replaced by incorrect types. Replace only with the same or equivalent type.

DO NOT INGEST BATTERY, CHEMICAL BURN HAZARD
The remote control supplied with this product contains a coin/button cell battery. If the coin/button cell battery is swallowed, it can cause severe internal burns in just two hours and can lead to death. Keep new and used batteries away from children. If the battery compartment does not close securely, stop using the product and keep away from children. If you think batteries might have been swallowed or placed inside any part of the body, seek immediate medical attention.

WARNING: This product is powered by a lithium battery. Due to their small size, lithium batteries can easily be swallowed by children. Ingestion of such batteries has been known to cause death.

Battery ingestion warning:
- Choking Hazard: Keep small cells and batteries away from small children or any individuals who may have swallowing difficulties. Do not ingest battery.
- Ingestion of a cell or battery may lead to burns, perforation of soft tissue and even death. Severe burns may occur within 2 hours of ingestion.
- In case of accidental ingestion of a cell or battery, please seek immediate medical assistance.

Australia Requirement:
Contact Information for Australian Poisons Information Centre:
If it is suspected the battery has been swallowed or otherwise placed inside any part of the body, a person should contact the Australian Poisons Information Centre immediately on 13 11 26 for 24/7 fast, expert advice.

For models with headphones out-put

Earphones
Do not listen to audio on your earbuds or headphones at high volume for prolonged periods of time as hearing loss may result. Do not listen to your audio device at high volume when driving, cycling or crossing the road, especially in heavy traffic or any other traffic condition where such use will distract you from safety on the roads. We recommend that consumers be extremely cautious when using this device on the road.

MODIFICATION: Any changes or modifications not expressly approved by Creative Technology Limited or one of its affiliated companies could void the user's warranty and guarantee rights.

Notice for Singapore (Applicable for wireless products)

Complies with IMDA Standards DA107371

Complies with IMDA Standards DB00148

FOR PRODUCT(S) WITH BUILT-IN POWER SUPPLY

Important Safety Instructions

1. Read these instructions.
2. Keep these instructions.
3. Heed all warnings.
4. Follow all instructions.
5. Do not use this apparatus near water.
6. Clean only with dry cloth.
7. Do not block any ventilation openings. Install in accordance with the manufacturer's instructions.
8. Do not install near any heat sources such as radiators, heat registers, stoves, or other apparatus (including amplifiers) that produce heat.
9. Do not defeat the safety purpose of the polarized or grounding-type plug. A polarized plug has two blades and a third grounding prong. The wide blade or the third prong are provided for your safety.

If the provided plug does not fit into your outlet, consult an electrician for replacement of the obsolete outlet.
10. Protect the power cord from being walked on or pinched particularly at plugs, convenience receptacles, and the point where they exit from the apparatus.
11. Only use attachments/ accessories specified by the manufacturer.
12. Use only with the cart, stand, tripod, bracket, or table specified by the manufacturer, or sold with the apparatus. When a cart is used, use caution when moving the cart/ apparatus combination to avoid injury from tip-over.
13. Unplug this apparatus during lightning storms or when unused for long periods of time.
14. Refer all servicing to qualified service personnel. Servicing is

required when the apparatus has been damaged in any way, such as power-supply cord or plug is damaged, liquid has been spilled or objects have fallen into the apparatus, the apparatus has been exposed to rain or moisture, does not operate normally, or has been dropped.
15. No naked flame sources, such as lighted candles, should be placed on the apparatus.
16. The ventilation and ports should not be impeded by covering the ventilation openings with items, such as newspapers, table-cloths, curtains, etc.

FR INSTRUCTIONS IMPORTANTES SUR LA RÉGLEMENTATION ET LA SÉCURITÉ

Utilisez une prise électrique / un cordon correspondant à votre pays ou à votre région. NE faites PAS fonctionner le produit avec d'autres sources d'alimentation.
Eau et humidité
ATTENTION: Protégez cet appareil aux gouttes ou éclaboussures. Assurez-vous également qu'aucun objet contenant du liquide (tels que des vases) n'est placé sur l'appareil.
Positionnement du produit
Placez le produit à proximité d'une prise de courant facilement accessible.
Réparation
N'essayez pas de réparer le produit vous-même. Ouvrir ou retirer les parties protectrices de l'appareil peut vous exposer à des tensions dangereuses ou à d'autres risques électriques. Toute réparation doit être effectuée par un personnel qualifié.

POUR LES PRODUITS AVEC ALIMENTATION INCORPORÉE

Avertissements de sécurité situés sur le fond ou l'arrière du boîtier du produit

Le symbole de l'éclair associé à la flèche équilatérale est destiné à avertir l'utilisateur de la présence de « tension dangereuse » non isolée à l'intérieur du boîtier du produit, qui peut être d'une ampleur suffisante pour constituer un risque d'électrocution pour des personnes.

Le point d'exclamation dans un triangle équilatéral est destiné à avertir l'utilisateur de la présence d'importantes instructions concernant le fonctionnement et la maintenance (entretien) répertoriées dans la littérature accompagnant ce produit.

Cet équipement est destiné uniquement à un usage interne.

Cet équipement est un appareil de Classe II ou à double isolation électrique. Il a été conçu de manière à ne pas nécessiter de branchement de sécurité à la terre.

Marquages sur le bouton d'alimentation. « I » signifie que le produit est mis sous tension et « 0 » que le produit est hors tension. Applicable aux produits dotés d'un interrupteur secteur.

AVERTISSEMENT
NE PAS OUVRIR
POUR EVITER LES RISQUES DE D'ELECTROCUTION, NE PAS RETIRER LA PROTECTION DU PRODUIT (OU L'ARRIERE). AUCUNE PIECE SITUEE A L'INTERIEUR NE PEUT ETRE REPAREE PAR UN UTILISATEUR. CONFIEZ LA D'UTILISATION DE L'UTILISATEUR, CONFIEZ LA REPARATION AU PERSONNEL QUALIFIE.

POUR EVITER LES RISQUES DE DECHARGE ELECTRIQUE, NE CONNECTEZ PAS LE CASELLE A LA PRISE SECTEUR LORSQUE LE CASELLE EST RETIRE. - LE CAS ECHEANT.
POUR REDUIRE TOUT RISQUE D'INCENDIE OU D'ELECTROCUTION, NE PAS EXPOSER CET APPAREIL A LA PLUIE OU A L'HUMIDITE.

Les produits disposant de prises avec mise à la terre doivent être branchés à des prises de courant possédant une connexion de protection de terre. Pour les cordons d'alimentation détachables, la prise secteur et le coupleur utilisés comme dispositif de débranchement devront rester facilement accessibles. Pour le cordon électrique inamovible, la prise secteur devra rester facilement accessible. Lorsqu'un interrupteur secteur omnipolaire est utilisé comme dispositif de débranchement, il devra rester facilement accessible.

Consignes supplémentaires pour les appareils sans fil
- Les fréquences radio à ondes courtes émises par un appareil sans fil peuvent perturber le fonctionnement des autres appareils électroniques et médicaux.
- Arrêtez l'appareil s'il est interdit d'en utiliser. Ne l'utilisez pas dans les structures médicales, les aéroports et les stations essence, ni à proximité des portes automatiques, des alarmes incendie et des autres dispositifs à commande automatique.
- Ne rapprochez pas cet appareil à moins de 20 cm d'un simulateur cardiaque ou d'un autre appareil médical. Il peut être des ondes radio qui risquent de perturber leur fonctionnement.

Pour les modèles dotés d'une batterie incorporée
- Ne tentez pas de retirer la batterie intégrée.
  Le produit doit être mis au rebut conformément aux réglementations environnementales locales. Pour remplacer la batterie, renvoyez votre produit à votre service d'assistance régional. Pour obtenir des informations sur la maintenance du produit, consultez le site www.creative.com.
- N'exposez pas votre produit à une chaleur excessive comme la lumière du soleil, un feu, etc.

ATTENTION: Risque d'explosion si la batterie est remplacée par un modèle incorrect. Remplacer uniquement avec le même type ou un type équivalent.

Fonctionnement du produit
Placez le produit à proximité d'une prise de courant facilement accessible.

Réparation
N'essayez pas de réparer le produit vous-même. Ouvrir ou retirer les parties protectrices de l'appareil peut vous exposer à des tensions dangereuses ou à d'autres risques électriques. Toute réparation doit être effectuée par un personnel qualifié.

ES INSTRUCCIONES IMPORTANTES SOBRE SEGURIDAD REGLAMENTARIA

Utilice un cable o enchufe de corriente que sea apropiado para su país o región. NO maneje el producto con otras fuentes de alimentación.
AGUA Y HUMEDAD
PRECAUCIÓN: Proteja este aparato del agua o de salpicaduras de líquidos y no coloque ningún objeto lleno de líquido (por ejemplo, vasos) sobre el.
Colocación de producto
Coloque el sistema del altavoz cerca de un enchufe fácilmente accesible.
Reparaciones
No intente reparar ninguna parte del altavoz por su cuenta. Si abre o retira las cubiertas, se puede ver expuesto a descargas eléctricas u otros riesgos. Deje las reparaciones en manos del personal de servicio cualificado.

PARA PRODUCTOS CON SUMINISTRO ELÉCTRICO INTEGRADO

Advertencias de seguridad en la parte inferior o trasera de la caja del producto

El signo de exclamación dentro de un triángulo equilátero se utiliza para alertar al usuario de la presencia de instrucciones importantes de mantenimiento (servicio) en la documentación que acompaña a este producto.

Este producto solo es para uso doméstico.

Este equipo es un dispositivo eléctrico de doble aislamiento o de Clase II. Se ha diseñado de tal manera que no requiere una conexión segura a la toma de tierra.

Marcados "I" en el interruptor indica que el producto está conectado y "0" que está desconectado de la electricidad. - Aplicable para los productos con interruptor principal.

ADVERTENCIA
NO ABRIR
PARA EVITAR EL RIESGO DE DESCARGA ELÉCTRICA, NO RETIRE LAS CUBIERTAS DEL PRODUCTO (NI LA CUBIERTA TRASERA). NO HAY NINGUNA PIEZA QUE REQUIERA MANTENIMIENTO POR EL USUARIO EN EL INTERIOR. DEJE EL MANTENIMIENTO EN MANOS DE PERSONAL ESPECIALIZADO.

PARA REDUCIR EL RIESGO DE INCENDIO O DE DESCARGAS ELÉCTRICAS, NO EXPONGA EL APARATO A LA LLUVIA O LA HUMEDAD.

En el caso de productos con conexiones a tierra, se suministrará una toma de corriente con una conexión a tierra protectora. Para el set de cables desmontable, el conector principal y el acoplador del dispositivo utilizado como el dispositivo de desconexión deberán estar siempre a mano. Para el set de cables no desmontable, el conector principal y el acoplador del dispositivo utilizado como el dispositivo de desconexión deberán estar siempre a mano. Donde el interruptor principal multipolar se utilice como dispositivo de desconexión, este deberá estar siempre a mano.

Para modelos con salida de cascos

Auriculares
No escuche audio en sus auriculares o cascos a un volumen demasiado alto durante largos periodos de tiempo, ya que podrían producirse pérdidas auditivas. No escuche el dispositivo de audio a gran volumen cuando conduzca, mientras en bicicleta o cruce la calle, especialmente cuando haya mucho tráfico o en otras condiciones de tráfico en las que su uso afecte al viaje seguro en las carreteras. Se recomienda que los usuarios de este aparato tengan mucho cuidado cuando usen este dispositivo en la carretera.

MODIFICACIÓN: No cambios o modificaciones no aprobados expresamente por Creative Technology Limited o una de sus empresas afiliadas podrían invalidar la garantía y los derechos de garantía del usuario.

Puede ser necesario un procedimiento de manipulación especial del material con perclorato. Consulte la página web www.dtsc.ca.gov/hazardouswaste/perchlorate

PRECAUCIÓN: existe un riesgo de explosión si las pilas se sustituyen por otras de tipo incorrecto. Sustituya la batería solo por otra del mismo tipo o equivalente.

NO INGIERA LA BATERÍA. PELIGRO DE QUEMADURAS QUÍMICAS
El control remoto que viene con el producto contiene una pila de botón. Si esta es ingerida, puede causar quemaduras internas graves en tan solo dos horas y provocar la muerte. Mantenga las pilas nuevas y usadas fuera del alcance de los niños. Si el compartimento de la batería no cierra correctamente, deje de usar el producto y manténgalo fuera del alcance de los niños. Si piensa que puede haber ingerido la batería o es posible que la misma se encuentre en cualquier parte de su cuerpo, póngase en contacto con un médico inmediatamente.

Advertencia de ingestión de baterías:
- Peligro de asfixia: mantenga las baterías y las pilas pequeñas lejos del alcance de niños pequeños y de personas que puedan tener tendencia a meterse en la boca piezas pequeñas.
- La ingestión de baterías o pilas puede provocar quemaduras, perforación de los tejidos blandos e incluso la muerte. Pueden producirse quemaduras dos horas más tarde de la ingesta.
- En caso de ingesta accidental de una pila o batería, busque asistencia médica inmediata.

Australian Regulatory Compliance Mark

Australia Requirement:
Contact Information for Australian Poisons Information Centre:
Si se sospecha que la batería ha sido tragada o colocada en cualquier parte del cuerpo, póngase en contacto inmediatamente con el Centro de información sobre envenenamientos de Australia llamando al 13 11 26 las 24/7 horas, para obtener asesoramiento rápido y experto.

Para modelos con auriculares
- Las pilas o dichas recibir o se desechar de forma adecuada. Póngase en contacto con los entornos locales para para obtener información sobre el proceso de reciclaje y eliminación de desechos.
- No permita que ningún objeto de metal entre en contacto con la terminal de la pila.
- Si se produce una fuga, un olor desagradable, una decoloración o una deformación durante la carga o el uso, extraiga las pilas y no vuelva a utilizarlas.
- Limpie bien sus manos antes de comer o tocarse los ojos o zonas sensibles, como los ojos.
- No exponga las pilas a un calor excesivo, como el sol, fuego o similares.
- Quite las pilas cuando no la vaya a utilizar durante mucho tiempo.
- Deshacerse de una batería quemándola o introduciéndola en un horno caliente, aplastándola o cortándola de forma mecánica puede ocasionar una explosión.
- Dejar una batería en un entorno con una temperatura demasiado alta puede ocasionar una explosión o una fuga de líquido o gas inflamable.
- Someter una batería a una presión de aire demasiado baja puede ocasionar una explosión o una fuga de líquido o gas inflamable.
- El siguiente enunciado solo es relativo a productos que contienen pilas de botón de litio "CR":

TR

ÖNEMLİ DÜZENLEYİCİ GÜVENLİK TALIMATLARI

Ülkenize veya bölgenize uygun bir fiş / kablo kullanın. Ürünü diğer güç kaynaklarıyla ile ÇALIŞTIRMAYIN.
Su ve Nem
Uyarı: Yangın veya elektrik çarpmasını veya sıçramasına maruz bırakmayın ve üzerinde vazo gibi suyla dolu nesnelerin olmadığından emin olun.
Yerleştirme
Sabit, hareketsiz ve eğilebilecek bir yer olan bir sörf cekçının yanına yerleştirin.
Servis hizmeti
Lütfen cihazın hiçbir parçasını kendi başınıza onarmaya kalkışmayın, aksi halde kapaklarını çkarılması sizi tehlikeli elektrik akımına ve da diğer tehlikelere bir kanıy karşı bırakabilir.

YERLEŞİK GÜÇ KAYNAĞINA SAHİP ÜRÜN(LER) İÇİN

Ürün Muhafazasının Tahmindeki veya Arkasındaki Güvenlik Uyarıları

Üzgün içindeki şimşek işareti, kullanıcıy üzün içindeki elektrik çarpısı riski olabi oluşturabilecek yalıtılmamış, "tehlikeli elektrik akımının" varlığına uyarı için tasarlanmıştır.

Üzgen içindeki ünlem işareti, kullanıcıy ürünle birlikte verilen önemli işletim ve bakım (onarım) yönergeleri olduğu konusunda uyarmak için tasarlanmıştır.

Bu ölçme, yalnızca ev içi kullanım için tasarlanmıştır. Bu ürünün, iç, Sınıf veya çift yalıtımlı elektrikli bir aletle bağlantı gerektirmeyen bir Elektrik topraklama gerektirmeyen çift yalıtımlı bir ürünün kullanımı içindir.

UYARI
ALMAYIN
ELEKTRİK SOKU TEHLİKESİNİ ÖNLEMEK İÇİN DİĞER AKIM KAYNAĞINA BAĞLAMAYIN. - UYGULANABILIRSE YEDEK VEYA ÇIKARILABILIR PİLİN NASIL DEĞİŞTİRİLECEĞİNİ BELİRTİN.

Topraklama tipi fişe yalnız güç kaynağı elektrik prizine bağlamalıdır. Çıkarılabilir güç kablosu veri için bağlantı kablosu olarak kullanılmamalıdır. Güç kablosunu çıkarmadan önce ürünün kapalı olduğundan emin olun. Güç kablosunu güç kaynağı elektrik prizinden çıkarmadan önce ürünün güç kaynağının bağlantısını kesin. Güç kablosu fişi yerden tamamen takılmalıdır. Tüm kutupla bir şekilde anahtarının bağlantı kesme cihazı olarak kullanıldığı yerde kolay bir şekilde çalıştırılabilir olmalıdır.

Kablonuz cihazlar için ek gömülüdür
- Kablonuz bir kez gömüldükten sonra hiçbir kısmını söküp değiştirmeyin veya kesmeyin.
- Kullanmanızı izin verilmeyen yerlerde cihazı kapatın. Cihazı sağlık kuruluşlarında, uçaklarda, alarmları dolmuş yapılan yerlerde, otomatik kapıların, otomatik yangın alarmlarının ve diğer otomatik olarak kontrol edilen cihazların yakınında kullanmayın.
- Cihazı, ısı kaynaklarının yakınına koymayın veya en az 25 cm uzakta tutun. Radyo dalgaları kalp pili ve diğer tıbbi cihazların çalışmasını etkileyebilir.

Gömülü güç sahip modeller için
- Yetkisiz bir kişi tarafından sökülmeyin.
- Ürün yerel yasa düzenlemelerine uygun olarak elden çıkarılmalıdır. Pil değiştirmek için üründüzü bölgenel destek kurumuna götürün. Ürünü nasıl bölgen için www.creative.com adresini ziyaret edin.
- Gömülü güç, atış veya benzeri ağırı ıslaklıkıcı maruz bırakmayın.
- **Pil Yangın, Kimyasal Yanık Tehlikesi:** Pili şarj etmeyin, ısıtmayın veya ateşe atmayın. Yalnızca yerel yasa ve düzenlemelere uygun olarak elden çıkarılmalıdır.
- Pilleri doğru şekilde yeri dönüştürülmeli veya iletmeyi edilmelidir. Geri dönüşüm ve elden çıkarma ile ilgili bilgiler için yerel kurumlara başvurun.

- Metal nesneleri pil kutuplarına dokundurmayın.
- Pillerin kullanımı sırasında aşırı ısınmasını önlemek için, kötü koku veya yeşil bozukluğu olursa, pili çkarın ve tekrar kullanmayın.
- Kullanıcıya güç gerekseviyesinde uyumlu olmasını için bu cihazı, yalnızca güç kaynağı ile kullanın.
- Güneş ışığı veya aşırı güç için aşırı ısınmasını önlemek için.
- Ürün sıcak kullanıcıdan veya ürünün çalışmasını önlemek için.
- Pilin, aşırı veya uzun süreli ısıya maruz bırakmayın da neden olabilir.
- Pilin yanlış değiştirilmesi durumunda patlamaya veya yanıcı sıvı veya gaz için sızıntısına neden olabilir.
- Pilin aşırı düşük basınçlı ortamlara maruz bırakılmayın da patlamaya veya yanıcı sıvı veya gaz için sızıntısına neden olabilir.
- Aşağıdaki ifade yalnızca "CR" türü lityum pillerde pillere sahip ürünler için geçerlidir:
Perklorat madde için özel kullanım gerekebilir: bkz. www.dtsc.ca.gov/hazardouswaste/perchlorate

DİKKAT: Yanlış bir şekilde pil takıldığında patlama tehlikesi vardır. Yalnızca aynı ya da eşdeğer tiplerdeki değişimin.

TURKISH/TÜRKÇE
EEE Yönetmeliğine Uygundur.

Turkey RoHS Statement

AR

تعليمات هامة للسلامة التنظيمية

تحذير: لتقليل خطر الحريق أو الصدمة الكهربائية، لا تعرض هذا المنتج للمطر أو الرطوبة، واحرص على عدم وضع أشياء مملوءة بالسوائل، مثل المزهريات، على الجهاز.

تعليمات بشأن بطاريات الليثيوم المضمنة فقط

تحذير
- يمكن أن تتسبب البطارية المستبدلة بشكل غير صحيح في حدوث انفجار.
- استبدل فقط ببطارية من النوع نفسه أو ما يعادله الذي يوصي به المصنع.
- تخلص من البطاريات المستخدمة وفقًا لتعليمات المصنع.

تحذير
- لا تقم بشحن البطارية.
- لا تعرض البطارية لدرجة حرارة تزيد عن 60 درجة مئوية (140 درجة فهرنهايت).
- لا تقم بتفكيك البطارية أو سحقها.

تحذير
- لا تعرض البطارية لضغط جوي منخفض للغاية قد يتسبب في حدوث انفجار أو تسرب سائل أو غاز قابل للاشتعال.

تحذير
- لا تستبدل البطارية بنوع غير متوافق إذا كان استبدال البطارية يؤدي إلى إلغاء حماية لجهاز معين (على سبيل المثال، في بعض أنواع البطاريات الليثيوم).
- لا تحرق البطارية أو تعرضها لأفران ساخنة، ولا تقم بسحق البطارية أو قطعها بشكل ميكانيكي، حيث قد يؤدي ذلك إلى انفجار.
- لا تترك البطارية في بيئة محيطة ذات درجة حرارة مرتفعة للغاية، حيث قد يؤدي ذلك إلى انفجار أو تسرب سائل أو غاز قابل للاشتعال.
- لا تعرض البطارية لضغط هوائي منخفض للغاية، حيث قد يؤدي ذلك إلى انفجار أو تسرب سائل أو غاز قابل للاشتعال.

Europa Uyumu
Bu ürün, gerekliliklerini tüm direktifleri uygunluk; creative web sitesinden EU DoC'nin bir kopyasına ulaşabilirsiniz.
DÜKKAT:
Avrupa CE gereksinimlerine uyumlu olmas için bu cihazı, B Sınıfı sınırlarına uyun olan CE sertifikalı bilgisayar donanımları ile birlikte kurulması gerekir. Bu cihazı bağlantısı için kullanılan tüm kablolarin korunşuculu ve topraklamalı olmalıdır. Bu cihazı, kullanıcıya yetkisiz değişiklikler veya modifikasyonlar, uygunluktan sorumlu kullanıcıya birlikte kullanılmaz, diğer cihazların ölçüm çalışmamasına veya ürünün sönmesinden etkiler
BASİNÇLINLIK:
Creative Technology Limited veya bağlı şirketlerinden biri tarafından açıkça onaylanmamış tüm değişiklikler kullanıcının garantisi ve temel kullanıcı yetkisini geçersiz kılabilir.

Turkey RoHS Statement
EEE Yönetmeliğine Uygundur

JP

重要安全規則事項

日本国向けの製品をご使用の前に、以下の安全に関する重要な情報をお読みください。お読みになった後は、いつでも参照できるように、必ず保管してください。

電源
本製品は、ラベルに記載されたクラスに対応したタイプの電源だけをつないでください。クリエイティブの認定を受けた電源ユニットのみを使用してください。ラベルの入力定格と合わせて、製品の電源ユニットの定格を確認してください。クリエイティブの認定を受けた電源ユニットについては、クリエイティブのサポートWebサイト（http://support.creative.com）をご覧ください。

取り扱い
本製品を使用するときは、ケーブルに足をかけたりしないでください。また、本製品の上に花瓶などの液体の入った容器を置かないでください。

清掃
本製品を清掃するときは、電源ケーブルをコンセントから抜いてください。液体クリーナーやスプレータイプのクリーナーは使用しないでください。

サービス
本製品は、ユーザーによる修理はできません。ケーブルが破損したり、液体がこぼれたり、本製品が雨にぬれたり、本製品が正常に動作しないなどの問題が発生した場合は、本製品の電源を切り、電源ケーブルを抜いてください。その後、クリエイティブのテクニカルサポートまでご連絡ください。

注意
感電を防ぐために、本製品のカバーを開けないでください。ユーザーが交換や修理できる部品はありません。修理については、クリエイティブのテクニカルサポートまでご連絡ください。

警告
本製品をご使用になる前に、以下の安全に関する重要な情報をお読みください。

警告
- 本製品は、ラベルに記載されたクラスに対応したタイプの電源だけをつないでください。クリエイティブの認定を受けた電源ユニットのみを使用してください。ラベルの入力定格と合わせて、製品の電源ユニットの定格を確認してください。
- 本製品は、クリエイティブの認定を受けた電源ユニットのみを使用してください。
- 本製品を使用するときは、ケーブルに足をかけたりしないでください。また、本製品の上に花瓶などの液体の入った容器を置かないでください。
- 本製品を清掃するときは、電源ケーブルをコンセントから抜いてください。液体クリーナーやスプレータイプのクリーナーは使用しないでください。
- 本製品は、ユーザーによる修理はできません。ケーブルが破損したり、液体がこぼれたり、本製品が雨にぬれたり、本製品が正常に動作しないなどの問題が発生した場合は、本製品の電源を切り、電源ケーブルを抜いてください。その後、クリエイティブのテクニカルサポートまでご連絡ください。
- 感電を防ぐために、本製品のカバーを開けないでください。ユーザーが交換や修理できる部品はありません。修理については、クリエイティブのテクニカルサポートまでご連絡ください。

ヘッドフォンおよびヘッドセットの使用
- 大音量で長時間使用すると、聴覚障害を起こすおそれがあります。
- 長時間使用する場合は、適度な音量に設定してください。
- 耳にあてる前に、音量を下げてください。

ワイヤレスデバイスの使用について
- ワイヤレスデバイスの近くに医療機器がある場合は、その他の電子機器との干渉を避けるために、使用を控えてください。
- ワイヤレスデバイスの近くに医療機器がある場合は、その他の電子機器との干渉を避けるために、使用を控えてください。

充電式電池/リサイクルについてのご注意

Li-ion

リチウムイオン充電池にはリサイクルが必要です
リサイクルイメージ表記はリサイクル可能な証明です。
リチウムイオン充電池は、リサイクルが義務付けられています。廃棄の際は、リサイクル法に従って、お近くの回収場所にお持ちください。リサイクルの方法などについては、クリエイティブのホームページ（http://www.creative.com/support/contact/）（日本語のみ）にご掲載されていますのでご覧ください。また、クリエイティブのサポートセンターにご連絡ください。

注意事項

安全のため、電池を充電しないでください。
電池を分解しないでください。
安全な取り扱いと使用法を充電法、充電電流の制限、充電時間、温度範囲、および電圧制限を含めて守ってください。
安全な取り扱いと使用法を充電法、充電電流の制限、充電時間、温度範囲、および電圧制限を含めて守ってください。

充電式電池の回収リサイクルシステムは、以下のWebサイトをご覧ください。
http://www.jbrc.com/ を参照してください。

重要な安全規則事項

使用者用手冊中的重要安全規則和使用注意事項。

水和電源供應
- 僅使用產品銘牌上標明的電源類型。如果您不清楚您的電源類型，請與您的經銷商或當地的電力公司聯繫。
- 僅使用本產品隨附的電源線和插座。

警告
- 僅使用本產品隨附的電源線和插座。如果您不清楚您的電源類型，請與您的經銷商或當地的電力公司聯繫。
- 僅使用本產品隨附的電源線和插座。
- 切勿使用電線，請勿使用插座。
- 為了減少觸電危險，請將產品和周邊設備的電源線插入正確接地的電源插座。
- 請確保產品的總額定電流不超過電源線或插座的額定電流。
- 請確保所有插入同一插座的產品的總額定電流不超過 10 A。
- 請確保您的整個設置不超過電源線的額定電流。
- 如果您對所要求的電源類型有疑問，請與您的經銷商或當地電力公司聯繫。
- 產品必須連接到有保護接地連接的電源插座。
- 為了減少觸電危險，請將產品和周邊設備的電源線插入正確接地的電源插座。

警告
- 為防止觸電危險，切勿打開產品外殼。
- 產品內部沒有使用者可維修的零件。
- 有關維修事宜，請參閱合格的維修人員。

警告
- 為防止觸電危險，切勿打開產品外殼。
- 產品內部沒有使用者可維修的零件。
- 有關維修事宜，請參閱合格的維修人員。

為避免觸電危險，請勿將您的揚聲器線與您的電源線一起使用。

警告
- 為避免觸電危險，請勿將您的揚聲器線與您的電源線一起使用。
-